iBVD

Dokument Id
5564419918-00372
Version
3

Skapad
2023-06-27
Publicerad
2026-08-27

Uppgiftslämnaren reserverar sig för eventuella fel i produktinformationen eller felaktigt registrerade uppgifter och förbehåller sig rätten att korrigera och/eller komplettera produktinformation utan föregående avisering

1 GRUNDDATA

Varubeskrivning

Väggskåp
Kan kombineras med Graphic väggskåp och högskåpsmoduler
Finns i 2 olika djup: 16 cm och 32 cm - för flexibel förvaring i mindre utrymmen
Upphängningssystem - lätt att montera och justera på vägg

Övriga upplysningar

Längd - 550 mm
Bredd - 599 mm
Djup- 160 mm alt. 320 mm

Klassificeringar

ETIM ›	-EC010013 - Badrumsmöbel
BK04 ›	-04399 - Badrumsinredning övrigt
BSAB ›	-PUA.1 - PUA.1 - Förtillverkade badrumsenheter
UNSPSC ›	

Leverantörsuppgifter

Företagsnamn
Villeroy & Boch Gustavsberg AB

Organisationsnummer
5564419918

Adress
Odelbergs väg 11

Hemsida
www.gustavsberg.se

Miljökontaktperson

Namn
Pernilla Johansson

Telefon
0736995522

E-post
pernilla.johansson@gustavsberg.com

HÅLLBARHETSARBETE

2

Företagets certifiering

- **ISO 9001**
- **ISO 14001**
- ISO 5001, ISO 45001

Policys och riktlinjer

3 INNEHÅLLSDEKLARATION

Kemisk produkt	Nej
Innehåller produkten elektronik	Nej
Omfattas varan av RoHs-direktivet	Nej
Varans vikt	13,25 - 20,17 kg

Vara / Delkomponenter

Koncentrationen har beräknats på hela varan

Ingående material /komponenter	Vikt-% i komponent	CAS-nr (alt legering)	EG-nr (alt legering)	Vikt % i produkt	Kommentar
MDF-skiva		Övrigt		60,36 - 63,45%	
Polykarbonat, PC, Poly[oxycarbonyloxy-1,4-phenylene(1-methylethylidene)-1,4-phenylene]		24936-68-3	Saknas	0,03 - 0,05%	
Härdat mineralglas		Övrigt, mineralbaserat		14,18 - 19,83%	
Stål, ospecificerat		Övrigt, metaller		2,38 - 3,62%	
NICKELPLÄTERAD ZINK		7440-66-6, 7440-02-0		0,16 - 0,24%	
Stål (galvaniserat)		7439-89-6		1,09 - 1,66%	
ZINKPLÄTERAD STÅL		7439-89-6, 7440-66-6		1,59 - 2,41%	
Rostfritt stål A2, 8-10,5% Ni, Bedömning på legeringsnivå		12597-68-1	603-108-1	0,06 - 0,1%	
Polyamide 6, PA6, Grilon, Nylon 6, Caprolactam polymer, Poly[imino(1-oxo-1,6-hexanediyl)]		25038-54-4	Saknas	0,01 - 0,02%	
High Density Fibreboard, HDF		Övrigt		3,97 - 6,04%	
Spånskiva, EN 312				7,44 - 11,32%	

Del av materialinnehållet som är deklarerat

Särskilt farliga ämnen

Varan innehåller INTE några ämnen med särskilt farliga egenskaper (Substances of very high concern, SVHC-ämnen) som finns med på kandidatförteckningen i en koncentration som överstiger 0,1 vikts-%

Utgåva av kandidatförteckningen som har använts
2026-08-27

Nanomaterial

Innehåller produkten tillsatt nanomaterial, som är medvetet tillsatta för att uppnå en viss funktion?: Nej

Tillsatt högflourerade ämnen (PFAS)

Innehåller produkten tillsatt högflourerade ämnen (PFAS), som är aktivt tillsatta för att uppnå en specifik funktion?: Nej

Begränsningslistan

Innehåller varan/produkten, eller någon av dess delkomponenter, ämnen som gör att produkten inte uppfyller villkoren i Begränsningslistan (Reach Bilaga XVII)?: Nej

POPs-förordningen

Innehåller varan (eller någon av dess delkomponenter) ämnen som finns i POPs-förordningen?: Nej

Övrigt

Ämnen är redovisade ned till 0,01% viktprocent enligt iBVDs redovisningskrav. Eventuell avvikelse från redovisningskraven redovisas nedan

4 RÅVAROR

Återvunnet material

Innehåller varan återvunnet material: Vet ej

Träråvara

Träråvara ingår i varan: Ja

Ingående träråvara är certifierad	Nej
Avverkningsland för träråvara	Finland (FI)
Innehåller träslag eller ursprung i CITES appendix för hotade arter	Nej

5 MILJÖPÅVERKAN

Finns en miljövarudeklaration framtagen enligt EN15804 eller ISO14025 för varan

Nej

Finns annan miljövarudeklaration

Nej

Om miljövarudeklaration eller annan livscykelanalys saknas, beskriv hur miljöpåverkan av varan beaktas ur ett livscykelperspektiv

Vi tillhandahåller reserverar till våra produkter i minst 10 år efter att produkten utgått ur sortimentet. Det innebär att livslängden på våra produkter är minst 25 år, vilket möjliggör återbruk.

6 DISTRIBUTION

Beskrivning av emballagehantering för distribution av varan

Produkten levereras i förpackning tillverkad av wellpapp som skall återvinnas.
Företaget är anslutet till NPA.

7 BYGGSKEDET

Ställer varan särskilda krav vid lagring?	Nej
Ställer varan särskilda krav på omgivande byggvaror?	Nej

8 BRUKSSKEDET

Finns skötselanvisningar/skötselråd?	Ja
Finns en energimärkning enligt energimärkningsdirektivet (2017/1369/EU) för varan?	Ej relevant

9 RIVNING

Kräver varan särskilda åtgärder för skydd av hälsa och miljö vid rivning/demontering?	Nej

10 AVFALLSHANTERING

Omfattas den levererade varan av förordningen (2014:1075) om producentansvar för elektriska och elektroniska produkter när den blir avfall?	Nej

Är återanvändning möjlig för hela eller delar av varan? Ja

Ja hela varan kan demonteras och återmonteras. Vi tillhandahåller reservdelar till våra produkter, för ökad livslängd eller återbruk.

Är materialåtervinning möjlig för hela eller delar av varan? Ja

Ja all träråvara kan återanvändas till nytt skivmaterial.
Metallen kan enkelt sorteras ut

Är energiåtervinning möjlig för hela eller delar av varan? Ja

Ja träskivorna är möjliga att energiåtervinnas om dom inte mals ner för att återanvändas i nytt skivmaterial.

Har leverantören restriktioner och rekommendationer för återanvändning, material- eller energiåtervinning eller deponering? Ja

Lämna varan på auktoriserad återvinningsstation och sortera trä, metall och porslin för sig.

När den levererade varan blir avfall, klassas den då som farligt avfall?	Nej
Avfallskod (EWC) för den levererade varan	170201

11 ARTIKELIDENTITETER

RSK-nummer	Eget Artikel-nr	GTIN
882 42 97	GB71GCSC6016DH	7391530068244
882 42 98	GB71GCSC6016GR	7391530068251
882 42 99	GB71GCSC6016WS	7391530068268
882 43 00	GB71GCSC6032DH	7391530068275
882 43 01	GB71GCSC6032GR	7391530068282
882 43 02	GB71GCSC6032WS	7391530068299
882 43 17	GB71GCSC6016GN	7391530071282
882 43 18	GB71GCSC6032GN	7391530071299
882 42 27	GB71GCSC6016BB	7391530084398
882 42 28	GB71GCSC6032BB	7391530084404

12 Bilagor

Produktdatablad

Prestandadeklaration

Säkerhetsblad

RoHs-intyg

Miljövarudeklaration

Skötselanvisning GUST_skotselrad_SE (6).pdf

Övriga bifogade dokument

-Graphic.Bathroom_furniture (2).pdf

SMARTARE BADRUM

SKÖTSELANVISNINGAR

TA HAND OM DITT BADRUM SÅ TAR DITT BADRUM HAND OM DIG

Att hålla rent i badrummet handlar inte bara om hygien. Med rätt skötsel får du alla ytor och detaljer att fungera bättre och längre. Så här:

BADKAR

Rengör efter varje användning för att hindra smuts- och kalkavlagringar. Använd ett milt och skonsamt rengöringsmedel, till exempel ett handdiskmedel och en mjuk borste eller svamp. Skölj av med handduschen. Ta bort eventuella missfärgningar med Apotekets citron- eller vinsyra. Ta lite på en fuktig trasa, gnid på fläcken och skölj noga. Kalkfläckar tar du enkelt och skonsamt bort med hushållsättika. Gnid på ättikan med en fuktig trasa och skölj bort.

Våra badkar går att få med en extra ytbehandling, glazeplus, en kristallklar polymerfilm som skyddar badkarets yta mot smuts och kalkavlagringar, Det underlättar rengöring och minskar behovet av rengöringsmedel.

Badkar med glazeplus behandlad yta måste skyddas under pågående byggen eftersom de kan ta skada av byggarnas kemikalier. Informera berörda yrkesgrupper. Rengör glazeplus behandlade ytor med en mjuk trasa – OBS! inte microfiber – och milt rengöringsmedel.

Om du vill tvätta eller blötlägga kläder ska du använda ett milt – gärna flytande – fintvättmedel. Starka tvätt- eller blötläggningsmedel kan skada badkarets emalj.

Använd aldrig slipande rengöringsmedel, stålull, svampar med slipeffekt. medel som innehåller klorin eller fosfater, maskindiskmedel eller maskintvättmedel.

BADRUMSMÖBLER

Badrumsmöbler från Gustavsberg är fukttåliga, men får inte överspolas med vatten. Undvik att placera dem direkt intill badkar eller dusch utan ordentlig duschavskärmning. Låt inte vatten bli kvar på ytorna, torka bort det så snart du kan. Rengör med milt rengöringsmedel och mjuk trasa.

SMARTARE BADRUM

SKÖTSELANVISNINGAR

BADRUMSPORSLIN

Tätsintrat sanitetsporslin är ett av de mest lättskötta material som finns. Och om du väljer porslin med en yta behandlad med Ceramicplus blir det ännu enklare att hålla rent. Rengör porslinet ofta så får smuts och kalk svårt att bita sig fast. Om det vanliga rengöringsmedlet inte ger önskad effekt kan du använda Apotekets citron- eller vinsyra. Späd ut enligt anvisningarna och applicera vätskan i wc-skålen. Torka/gnugga av den fuktiga ytan och skölj noga. Ta bort kalkfläckar med vanlig hushållsättika. Späd ut enligt anvisningarna. Om du värmer ättikan så fungerar den ännu bättre.

Använd aldrig slipande rengöringsmedel. Det skadar glasyren i längden. Använd inte heller starkt alkaliska, lutbaserade propplösande ämnen som kan vara skadliga för både porslinsytan och miljön. För WC-stolar som ska stå i ett ouppvärmt utrymme bör spolcisternen tömmas och torkas torr. Häll ca 4 dl frysskyddsmedel i vattenlåset. Använd en miljövänlig produkt.

BADRUMSPORSLIN MED CERAMICPLUS

C+ är en ytbehandling som gör det ännu lättare att hålla rent. Behandlingen stänger porerna i porslinsytan så att vattnet bildar droppar och tar med sig smuts och kalk ut i avloppet. För att hålla fräscht räcker det med daglig rengöring med en mjuk trasa/borste och eventuellt ett milt rengöringsmedel. Använd ett ättiksbaserat rengöringsmedel om du behöver något starkare som är effektivt mot kalk. Använd aldrig slipande eller talkbaserade produkter (pH högre än 10). I övrigt gäller samma som vid badrumsporslin, se ovan.
Utsätt inte WC-skålen för miljöfarliga ämnen som lösningsmedel, starka kemikalier eller gifter. Det skadar miljön och kan även skada ytbehandlingen med C+. Din garanti upphör att gälla om sådana ämnen har använts/hällts i WC-skålen.

WC-SITSAR

Använd tvållösning eller ett milt rengöringsmedel. Använd aldrig klorinbaserat eller slipande rengöringsmedel. Torka efter med en ren trasa. Torka bort kalk och urinfläckar under sitsringen så att de inte får fäste. Om fläcken inte går bort så gnid upprepade gånger med varmt tvålvatten på en mjuk trasa. Våra mjuka och hårda sitsar är genomfärgade och ska inte förlora färgen vid korrekt användning. Men hårda sitsar kan få försämrad yta under sitsringen på grund av för lång väntan mellan rengöringar. De kan eventuellt fräschas upp med en lätt polering med bilpolish utan slipmedel på en mjuk trasa. Ta för vana att lämna lock och sits uppe efter rengöring av WC-skålen så att tvättmedel och vatten får möjlighet att torka.

SMARTARE BADRUM

SKÖTSELANVISNINGAR

BLANDARE

Gör det till en rutin att torka av dina blandare ofta, gärna direkt efter användning. Då slipper du använda aggressiva och miljöovänliga produkter. Använd en mjuk trasa så slipper du kalk och fula fläckar. Rengör regelbundet förkromade och anodiserade ytor med flytande, pH-neutrala, rengöringsmedel eller tvållösning. Torka av efteråt med en mjuk, torr duk. Om du trots allt skulle få kalkavlagringar: Använd vanlig hushållsättika och skölj noga med vatten.

ATT TÄNKA PÅ:

- Använd aldrig sura, klor- eller alkoholhaltiga rengöringsmedel som kan ge fula fläckar och skador på ytan. Om du använder dessa i blandarens närhet, se till att du skyddar den från stänk.
- Undvik att spraya rengöringsmedel direkt mot blandaren, det finns risk att komponenter inuti den kan ta skada. Använd istället en skonsam – och mer effektiv – trasa.
- Undvik framför allt följande ämnen i rengöringsprodukter: Saltsyra, fosforsyra, ättiksyra och klor. Även aluminiumklorid, som används som antiperspirant, kan ge missfärgningar.
- Alltför hett vatten och högtrycksspolning kan orsaka skador.
- Om frysrisk föreligger, till exempel i ouppvärmda hus och fritidshus, så måste du tömma blandaren på allt vatten inför vintersäsongen. Eller så ska den demonteras och förvaras i ett uppvärmt utrymme. Om blandaren töms på vatten och lämnas kvar ska du demotera reglerpaketet/kerampaketet om det är en ettgreppsblandare. Om det är en termostatblandare ska termostatpatronen/reglerpaketet demonteras och blandarens avstängning ställas i öppet läge. Frysrisk föreligger även när du transporterar en vattenfylld blandare i minusgrader.

DUSCH

Duschväggar utsätts ständigt för vatten, tvål, oljor, schampon och kalk. Därför är alla Gustavsbergs duschar utrustade med CLEAR GLASS, ett skyddande ytskikt som underlättar vid rengöring och minskar behovet av rengöringsmedel.

Undvik kalkavlagringar på glasväggarnas insida genom att torka av med gummiskrapa eller trasa efter varje användning. Använd ett milt rengöringsmedel för noggrannare rengöring. Specialrengöringsmedel för dusch, vanlig fönsterputs eller flytande diskmedel går bra.

Använd aldrig aceton, sura eller alkoholhaltiga rengöringsmedel, eller medel med slipande funktion.

GUSTAVSBERG SMARTARE BADRUM

SKÖTSELANVISNINGAR

BUBBELBADKAR/AKRYLBADKAR

Rengör ditt badkar efter varje användning så bildas inte smuts- och kalkavlagringar så lätt. Använd ett milt och skonsamt rengöringsmedel, t ex handdiskmedel och en mjuk trasa eller svamp. Lättast rengörs karet med vårt eget rengöringsmedel ”Villeroy & Boch Rengöring”, vilket innehåller kvalitetsvax som skyddar karet och gör ytan smutsavvisande. Använd aldrig slipande rengöringsmedel, stålull eller svampar med slipeffekt.

På Bubbelbadkaren behöver även karets slangar rengöras regelbundet. Hur ofta beror på hur mycket du badar, men vi rekommenderar minst en gång i kvartalet vid privat bruk. ”Villeroy & Boch Desinfektion” rengör och desinficerar vattensystemet i bubbelbadkaren.

SE MONTERINGSANVISNING GRAPHIC BADRUMSMÖBEL
DK MONTERINGSVEJLEDNING GRAPHIC BADERUMSMØBEL
NO MONTERINGSANVISNING GRAPHIC BADEROMSMØBLER
FI ASENNUSOHJE, GRAPHIC KALUSTEET
GB INSTALLATION INSTRUCTION BATHROOM FURNITURE GRAPHIC
EE SEE ON GRAPHIC VANNITOAMÖÖBLI PAIGALDUSJUHEND
LV MONTĀŽAS INSTRUKCIJA GRAPHIC VANNAS ISTABAS MĒBELĒM
LT GRAPHIC VONIOS KAMBARIO BALDŲ MONTAVIMO INSTRUKCIJA

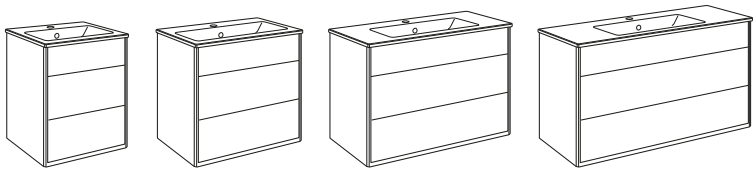

PAGE 2-6/16

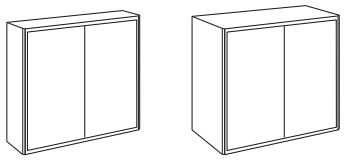

PAGE 6-7/16

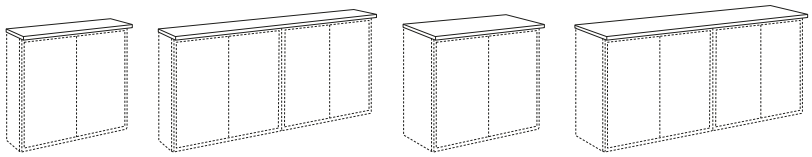

PAGE 8-10/16

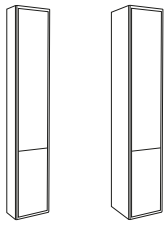

PAGE 11-13/16

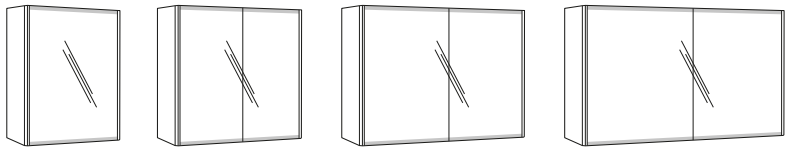

PAGE 14-15/16

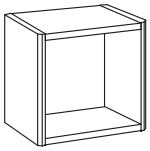

PAGE 16/16

BRANSCHREGLER SÄKER VATTENINSTALLATION

Accepterad
monteringsanvisning
2026:1

SE Badrumsmöbler från Gustavsberg är fukttåliga, men får inte överspolas med vatten. Undvik att placera dem direkt intill badkar eller dusch utan ordentlig duschavskärmning. Låt inte vatten bli kvar på ytorna, torka bort det så snart du kan.
Rengör med milt rengöringsmedel och mjuk trasa.

DK Badeværelsesmøbler fra Gustavsberg tåler fugt, men må ikke overspules med vand. Undgå at placere dem direkte op mod badekar eller bruser uden ordentlig bruser-afskærmning. Lad ikke vand blive liggende på fladerne. Tør det af så hurtigt Som muligt.
Rengør med et mildt rengøringsmiddel og en blød klud.

NO Baderomsmøbler fra Gustavsberg tåler fukt, men skal ikke utsettes for vannsøl. Unngå å sette dem inntil badekaret eller dusjen uten dusjavskjerming. Ikke la det være vann igjen på flatene, tørk det bort så snart du kan. Rengjør med mildt rengjøringsmiddel og myk klut.

FI Gustavsbergin kylpyhuonekalusteet kestävät kosteutta, mutta niitä ei saa huuhtoa vedellä. Vältä kalusteiden asentamista aivan kylpyammeen tai suihkun viereen, jos välissä ei ole kunnollista suihkuseinää. Älä anna veden seisoa pinnoilla, vaan kuivaa ne mahdollisimman pian. Puhdista miedolla puhdistusaineella ja pehmeällä liinalla.

GB Gustavsberg bathroom furniture is water-resistant, but should not be rinsed down with water. Avoid placing the furniture right next to the bathtub or shower without a proper shower screen. Water should not be left on any surfaces, but wiped up as soon as possible.
Clean with a mild detergent and a soft cloth.

EE Gustavsbergi vannitoamööbel on veekindel, kuid seda ei tohi veega üle valada. Vältida tuleb mööbli paigutamist otse vanni või duši kõrvale ilma sobiva kaitsva dušisirmita. Vett ei tohi jätta pindadele, vaid see tuleb koheära pühkida. Puhastada lahja puhastusaine ja pehme lapiga.

LV Gustavsberg vannas istabas mēbeles ir ūdensizturīgas, tomēr tās nevajadzētu skalot ar ūdeni. Centieties nenovietot mēbeles tieši blakus vannai vai dušai bez piemērota dušas aizslietņa. Pēc iespējas ātrāk noslaukiet ūdeni, kas satecējis uz virsmām.
Notīriet ar maigu tīrīšanas līdzekli un mīkstu lupatiņu

LT Vonios kambario baldų prieŽiūrai galioja viena bendra taisyklĖ: neleiskite vandeniui užsilaikyti ant paviršiaus, užtiškusius vandens lašus tiesiog nuvalykite šluoste. Baldų nestatykite arti vonios ar dušo kabinos, nebent dušo kabinos sienelė patikimai apsaugo nuo taškymosi. Kasdieninei baldų prieŽiūrai užtenka minkšto audinio šluostės ir švelnaus valiklio.

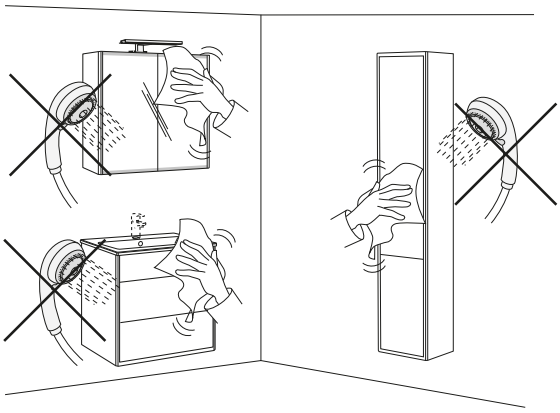

VU 45
VU 60
VU 80
VU 10

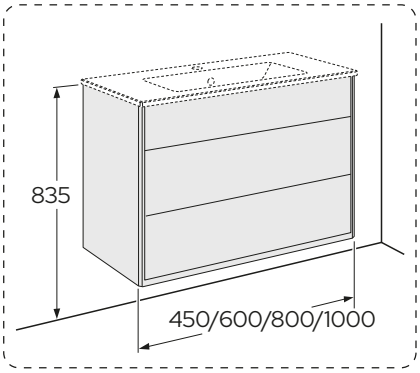

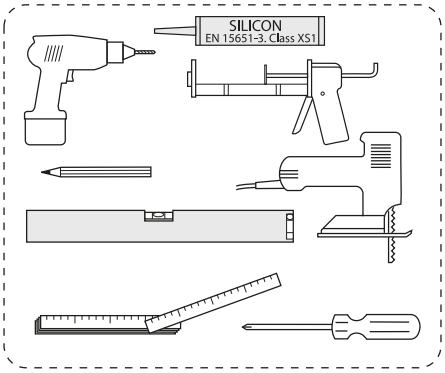

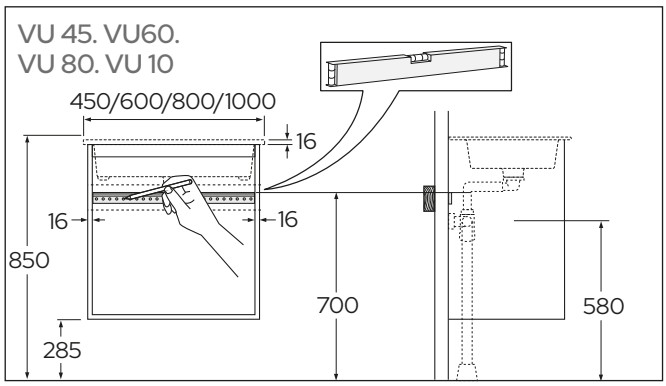

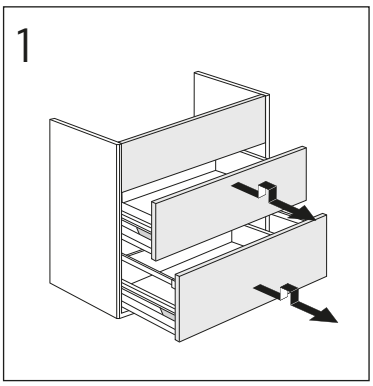

2

VU 45
VU 60
VU 80
VU 10

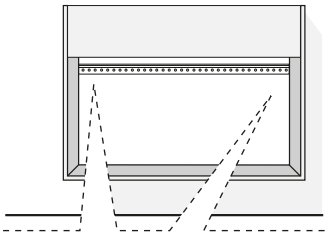

* SE. Enligt Branschregler, Säker vatteninstallation

Kraven på infästning och tätning gäller i våtzon. Alla skruvinfästningar ska göras i massiv konstruktion, t ex i betong, i reglar eller i särskild konstruktionsdetalj. Skruvinfästningar får inte göras enbart i golv- eller väggskiva.

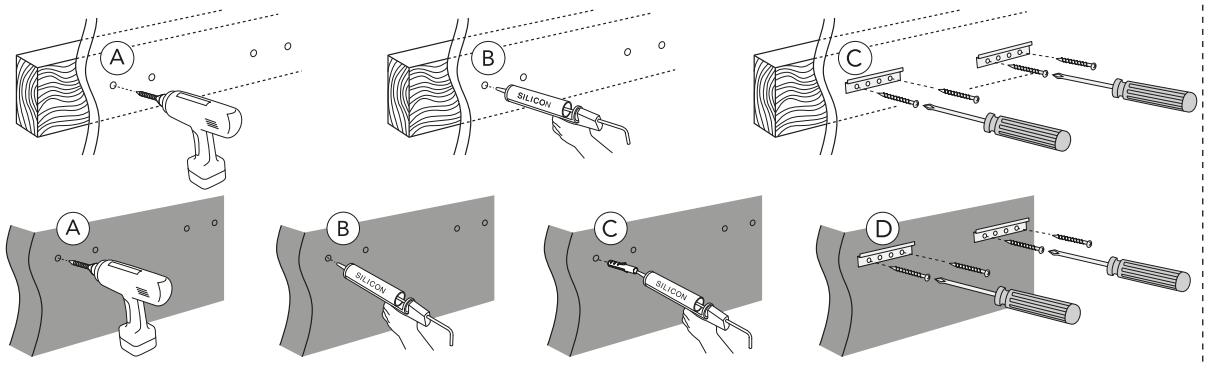

3

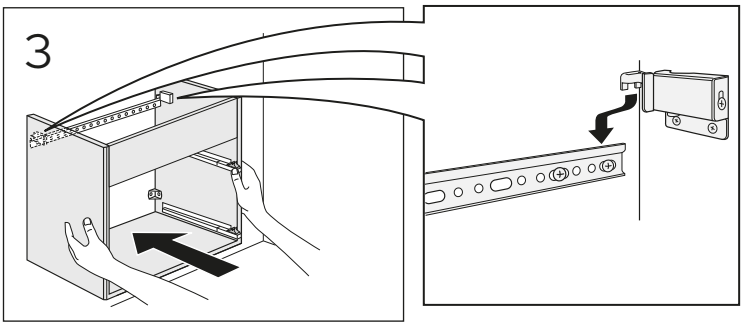

4

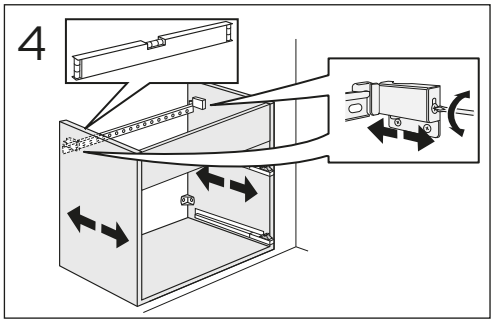

5

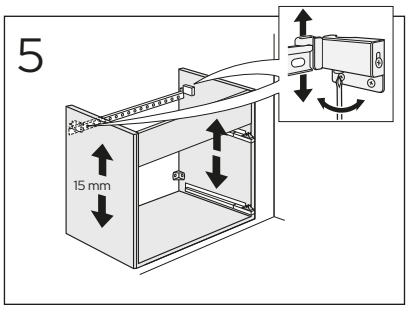

6

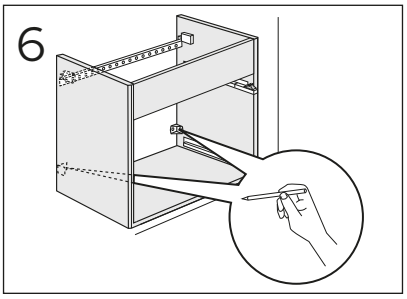

7

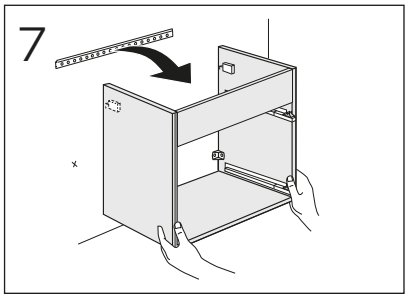

8 *

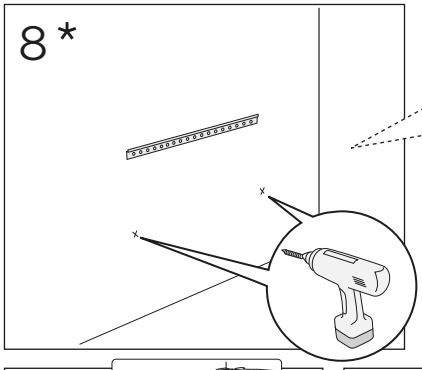

*

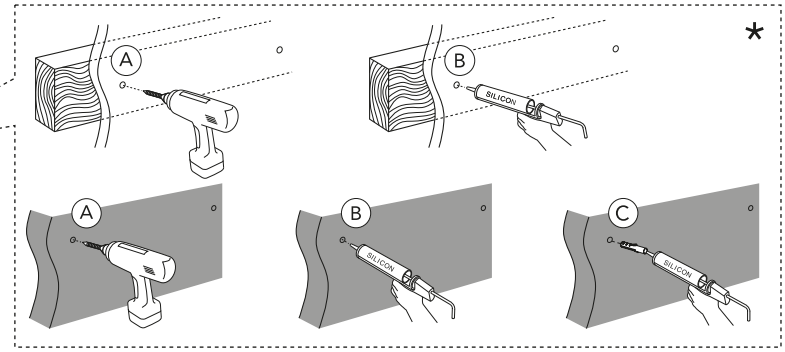

9

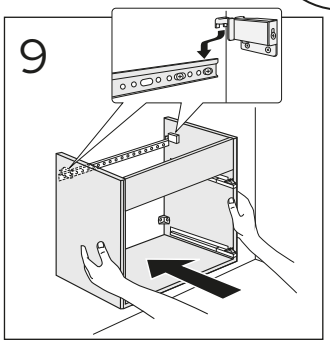

10

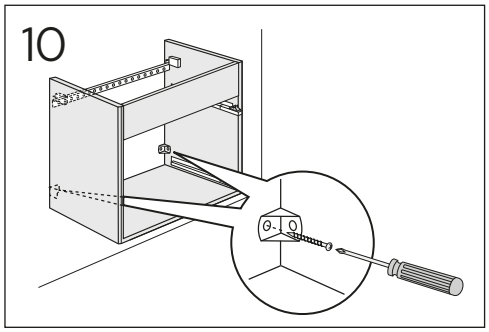

11

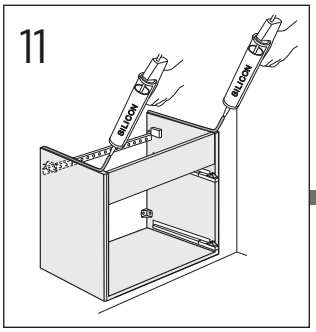

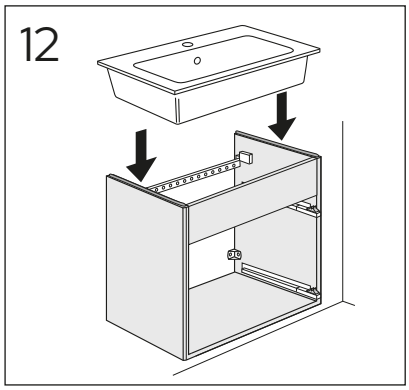
12

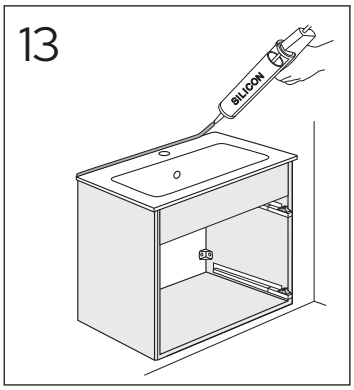
13
SILICON

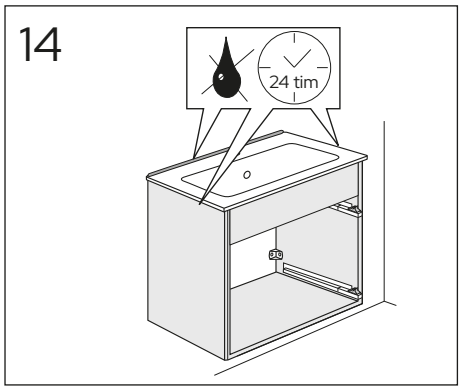
14
24 tim

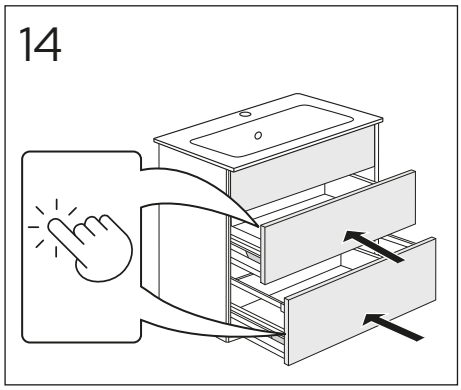
14

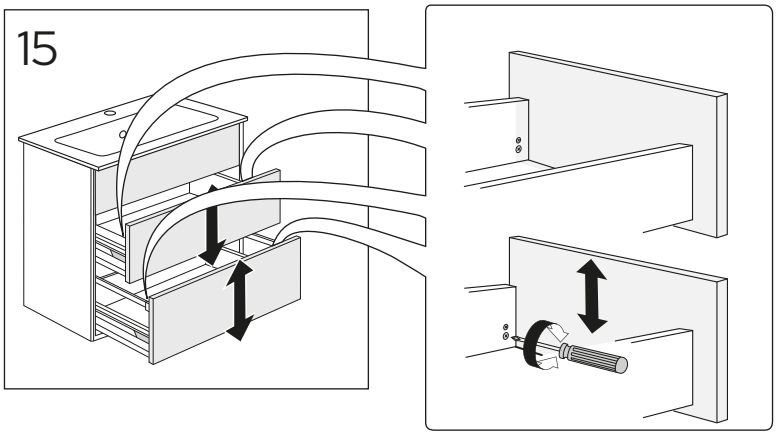
15

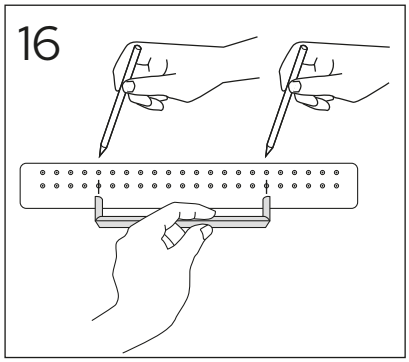
16

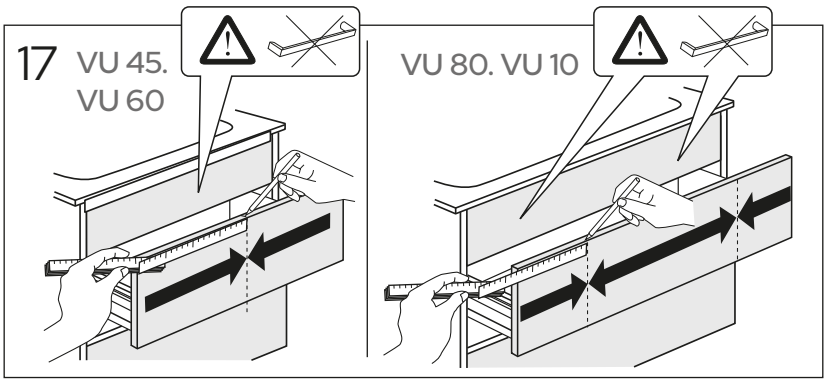
17 VU 45.
VU 60
VU 80. VU 10

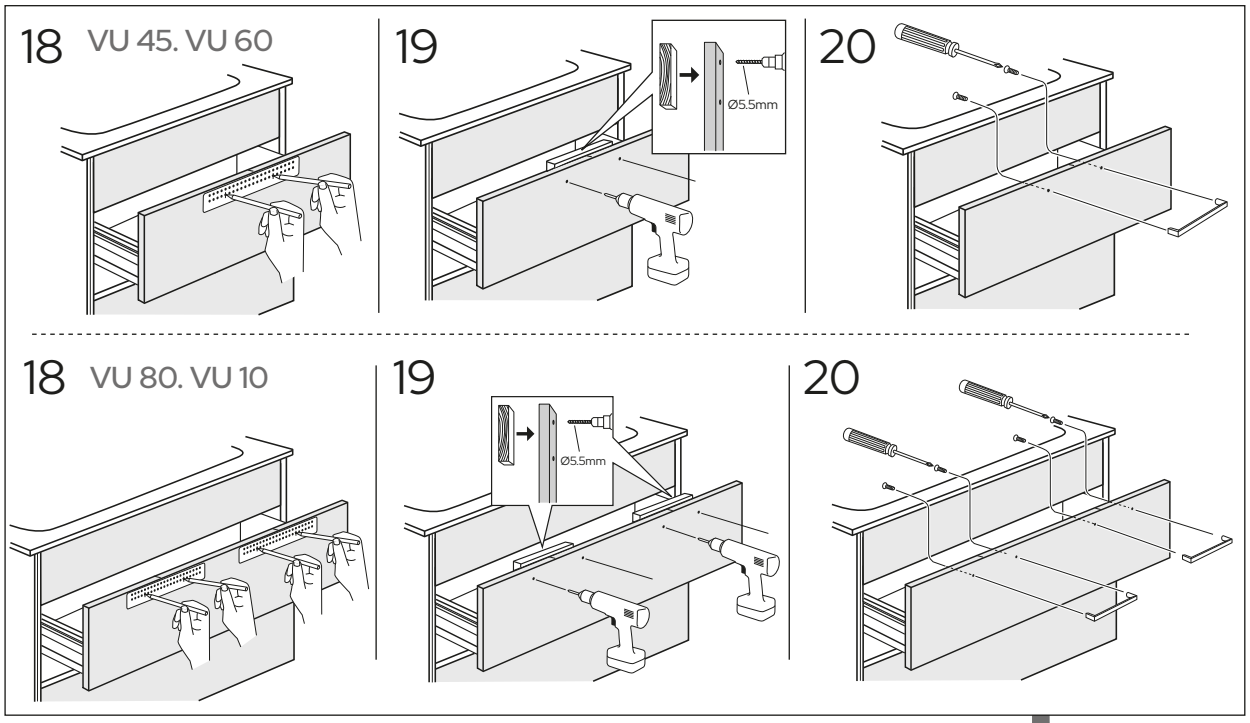
18 VU 45. VU 60
19
Ø5.5mm
20
18 VU 80. VU 10
19
Ø5.5mm
20

VU45. VU60. VU60. VU80. VU10.

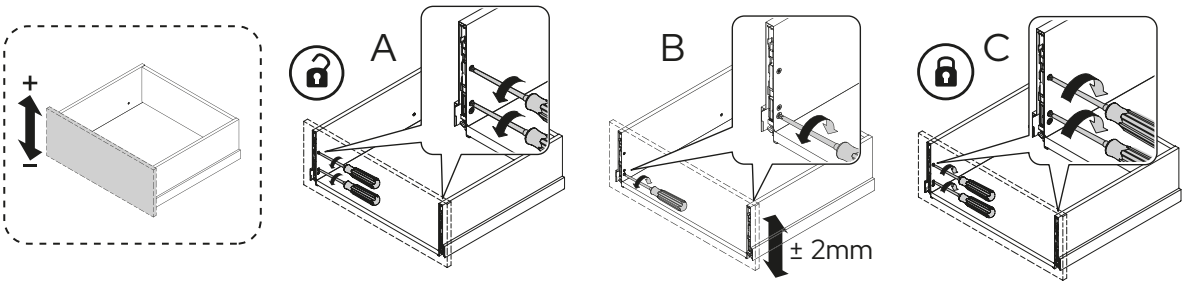

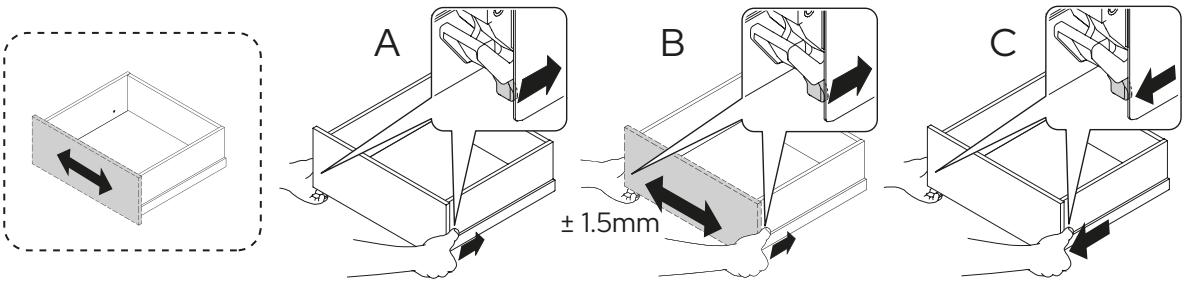

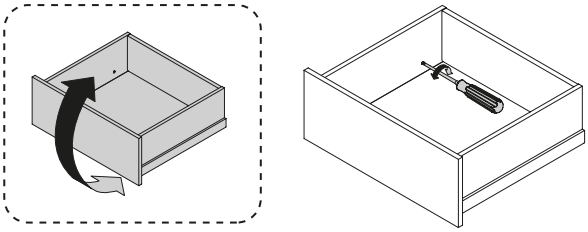

VU 10

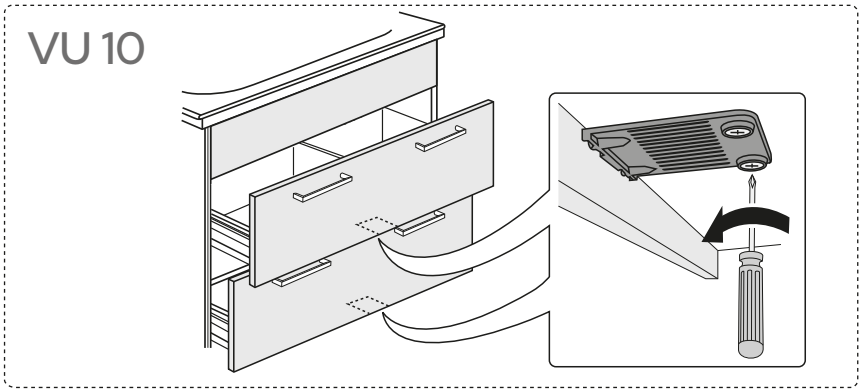

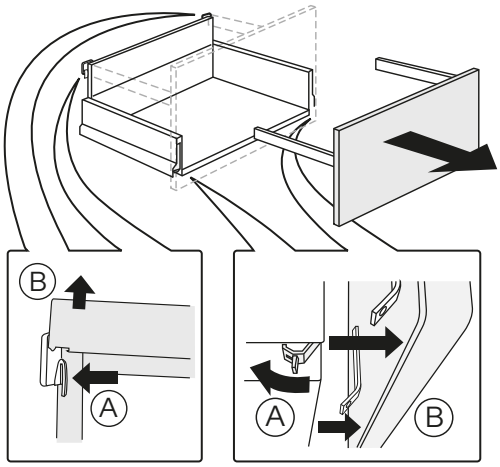

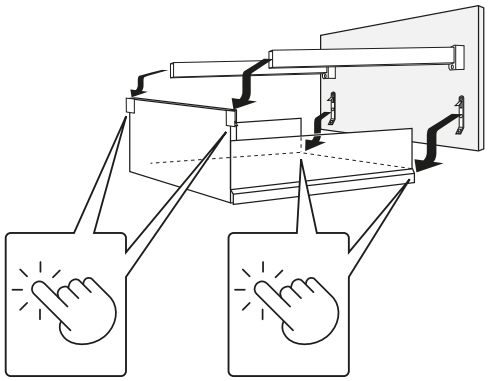

www.gustavsberg.com

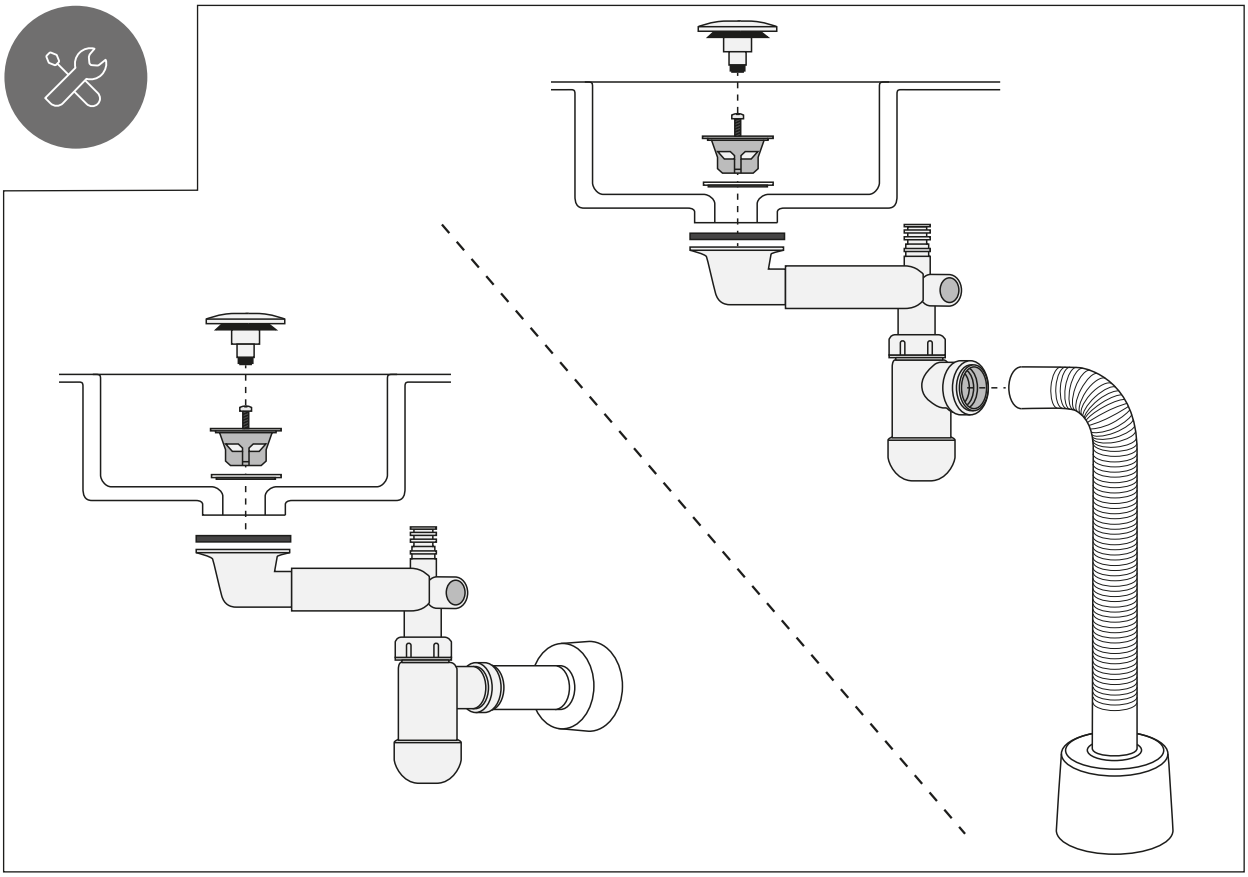

SC6016
SC6032

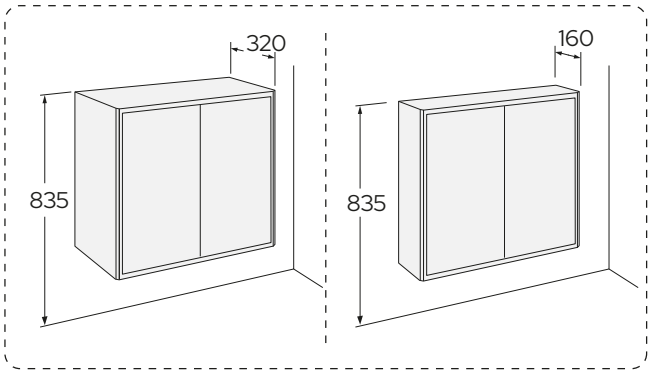

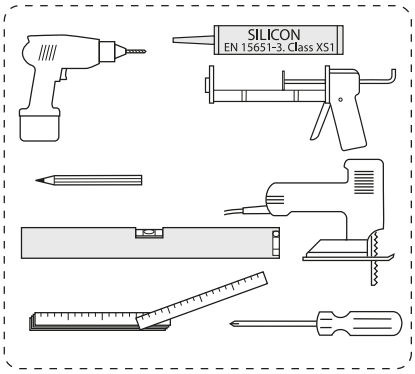

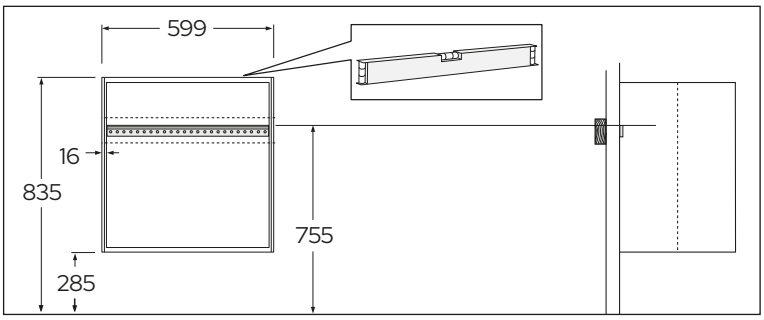

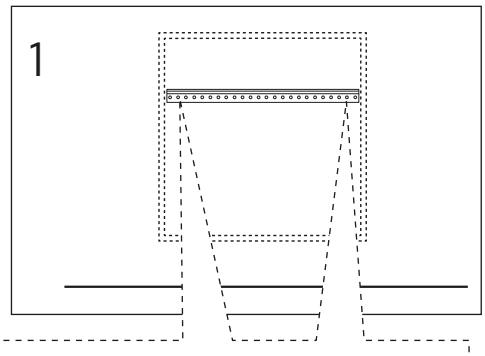

* SE. Enligt Branschregler, Säker vatteninstallation

Kraven på infästning och tätning gäller i våtzon. Alla skruvinfästningar ska göras i massiv konstruktion, t ex i betong, i reglar eller i särskild konstruktionsdetalj. Skruvinfästningar får inte göras enbart i golv- eller väggskiva.

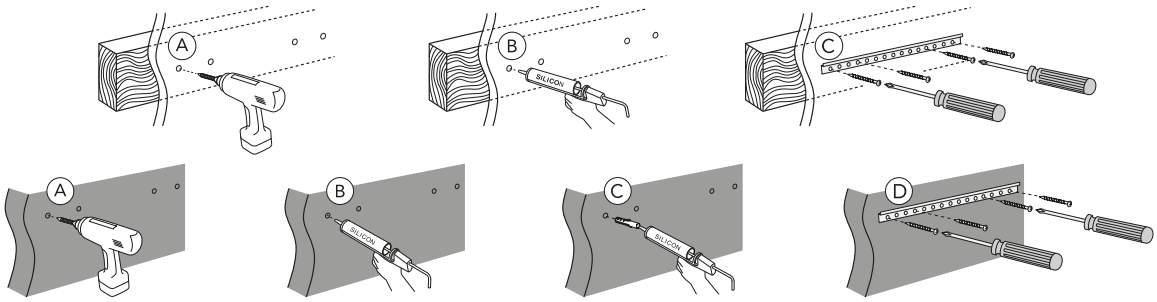

2

SC6016
SC6032

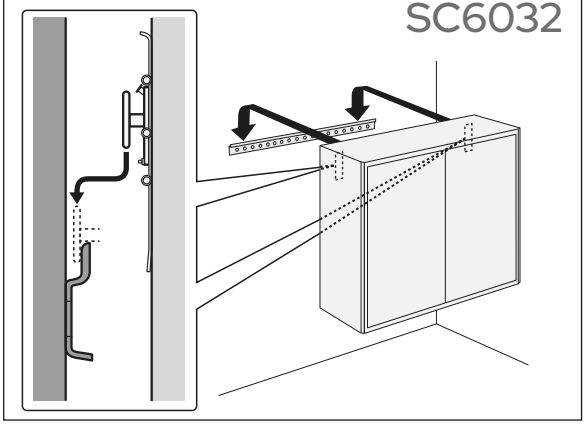

2

SC6016 x 2
SC6032 x 2

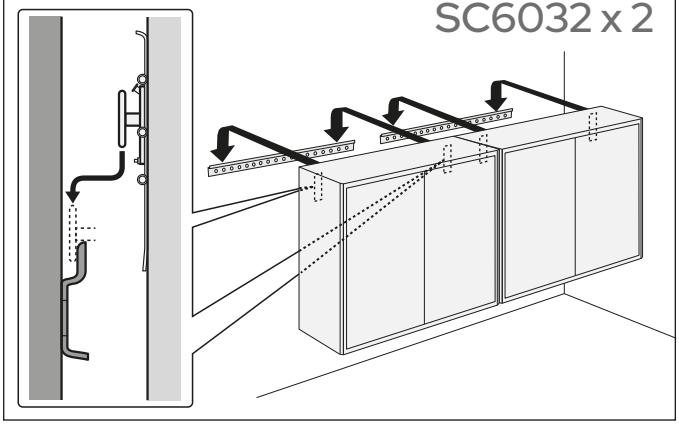

3

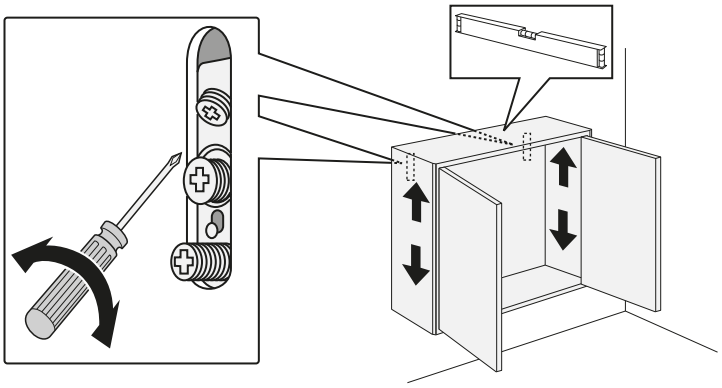

4

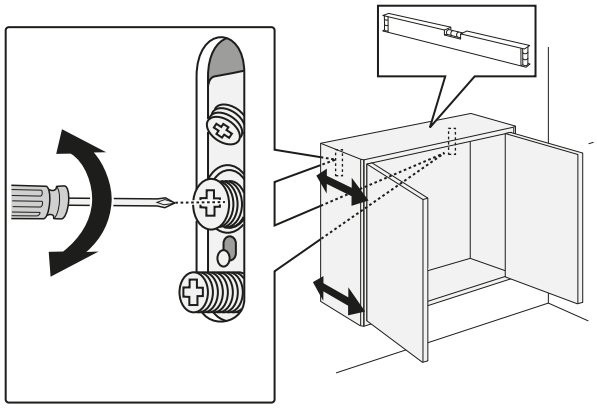

5

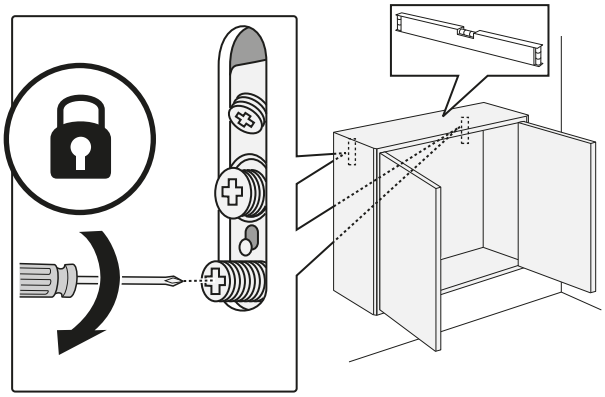

SC6016 x 2
SC6032 x 2

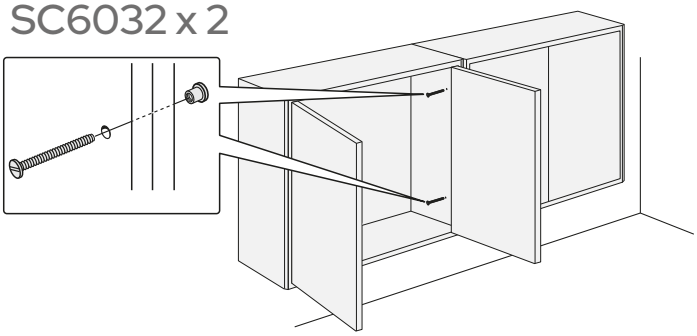

TP6016
TP6032
TP1216
TP1232

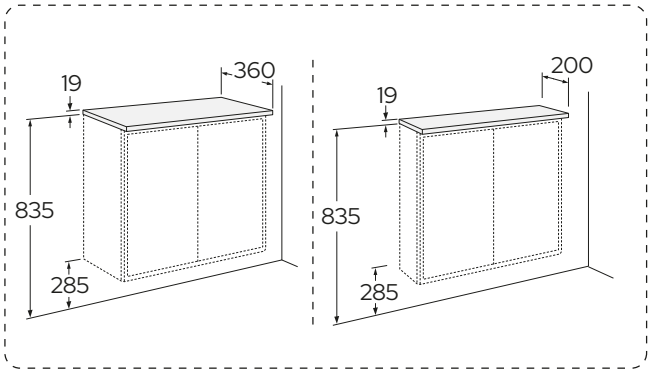

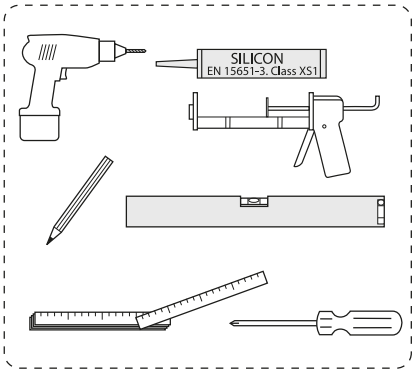

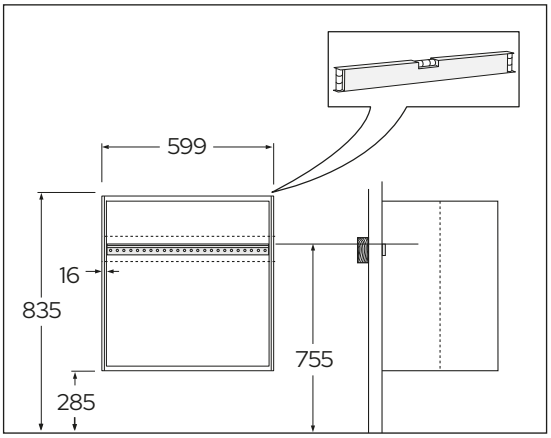

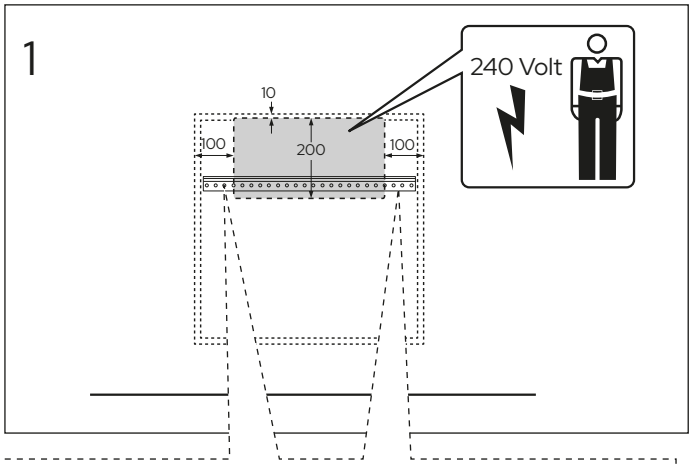

* SE. Enligt Branschregler, Säker vatteninstallation

Kraven på infästning och tätning gäller i våtzon. Alla skruvinfästningar ska göras i massiv konstruktion, t ex i betong, i reglar eller i särskild konstruktionsdetalj. Skruvinfästningar får inte göras enbart i golv- eller väggskiva.

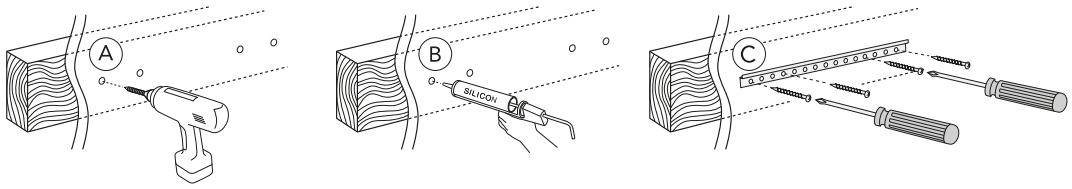

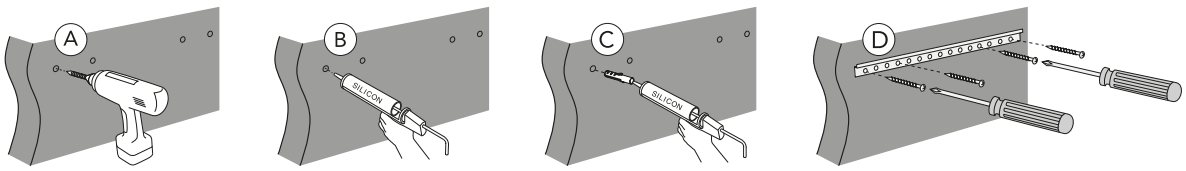

2 TP6016
TP6032

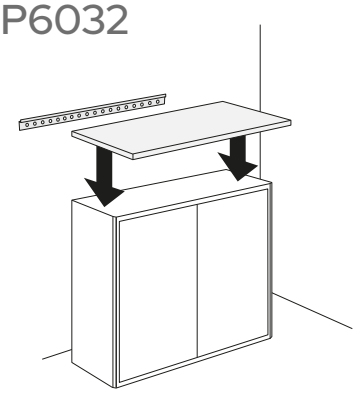

TP1216
TP1232

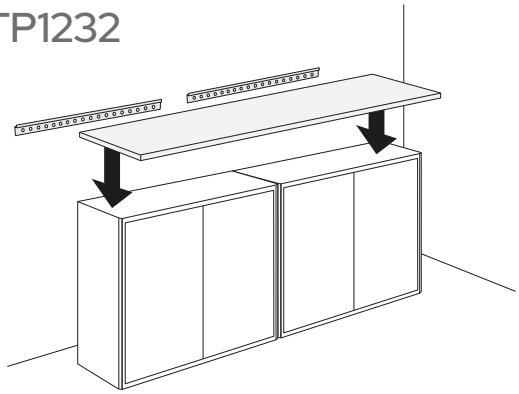

2

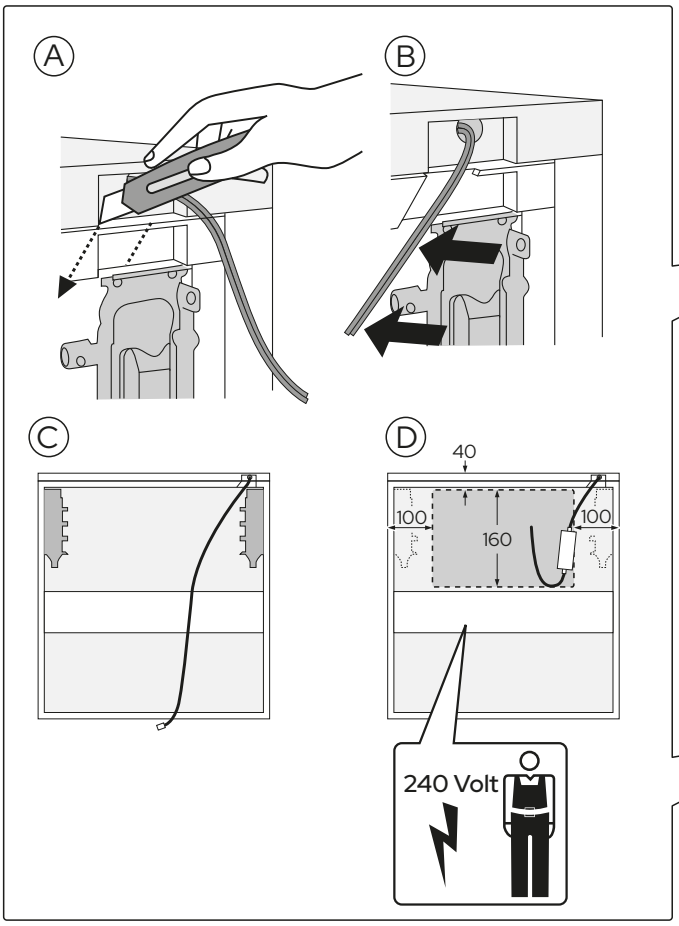

TP6016. TP6032

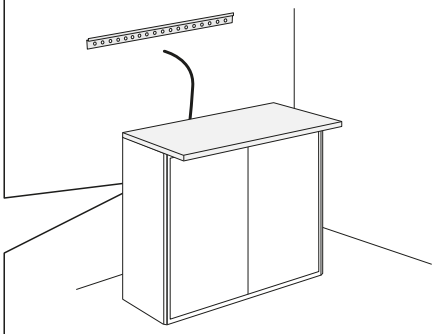

TP1216. TP1232

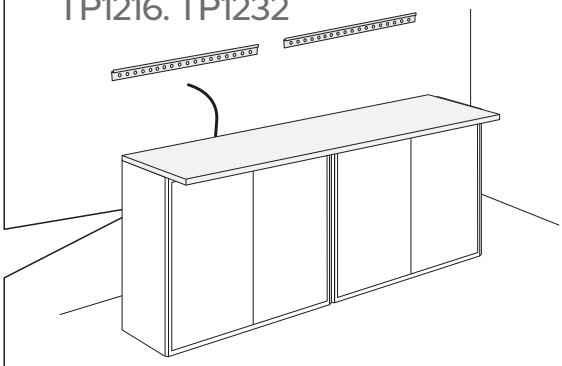

1

TP6016
TP6032

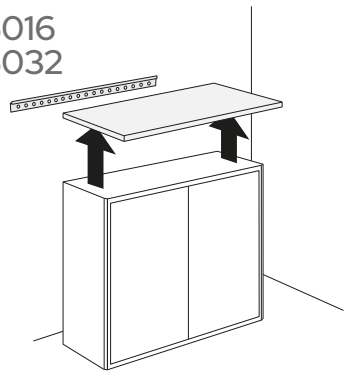

TP1216
TP1232

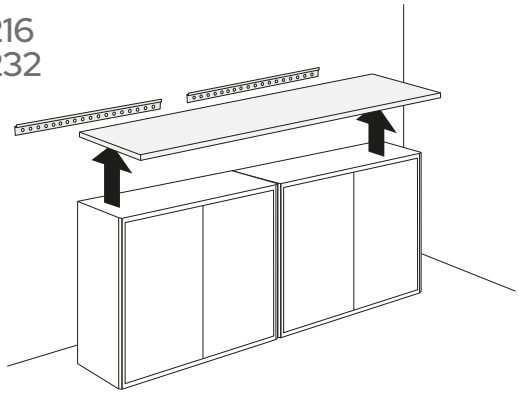

2

TP6016
TP6032

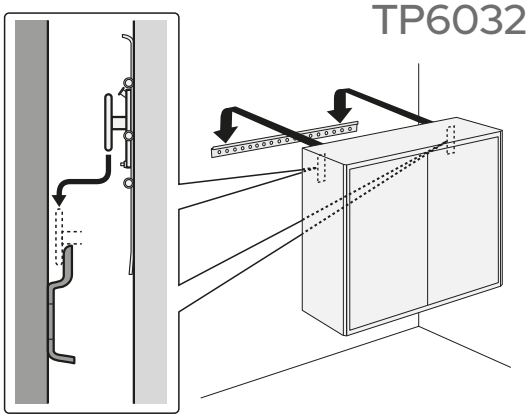

TP6016 x 2
TP6032 x 2

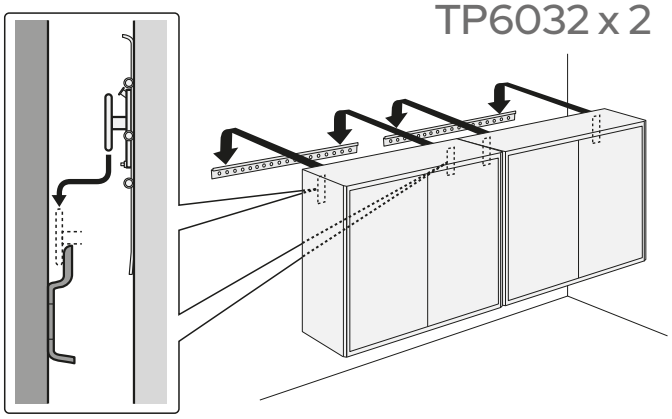

3

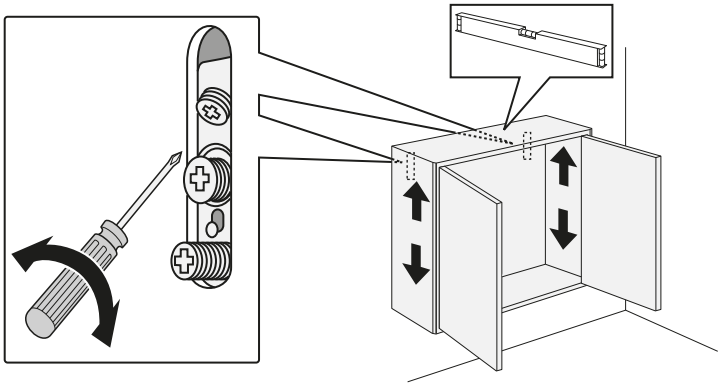

4

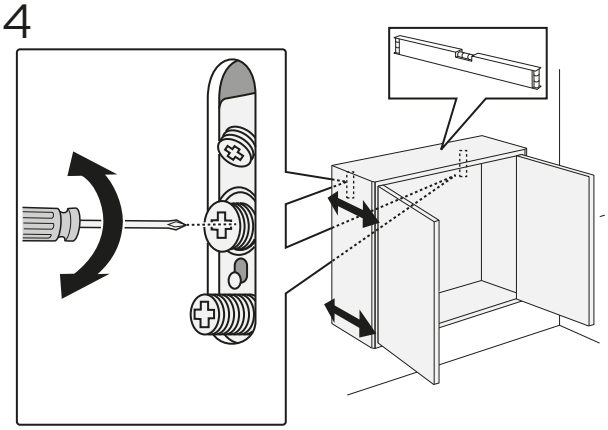

5

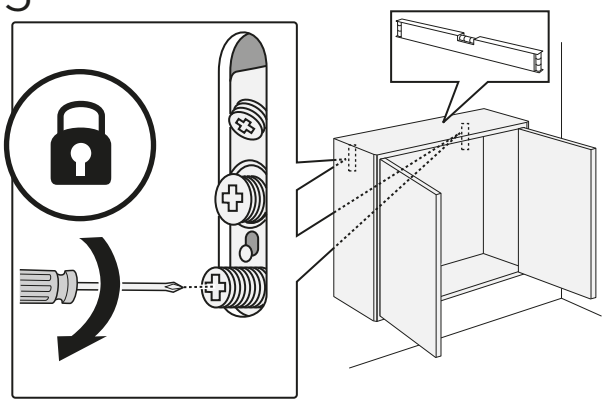

TP1216
TP1232

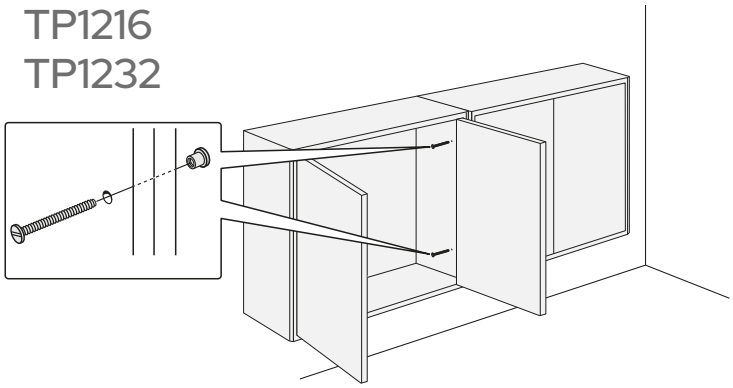

6 TP6016
TP6032

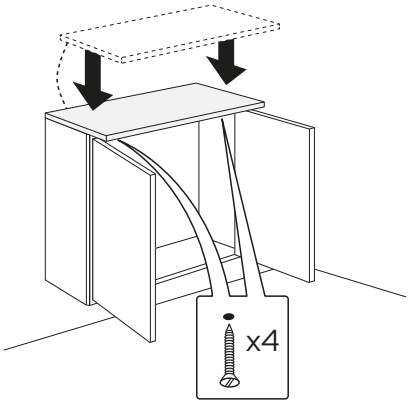

TP1216
TP1232

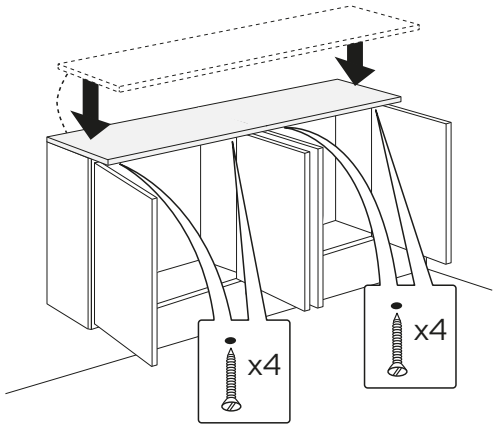

TC 16
TC 32

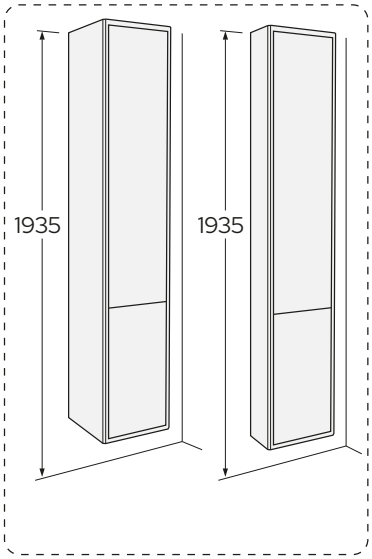

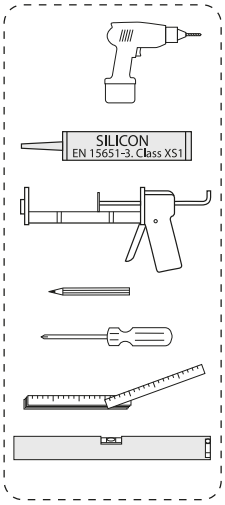

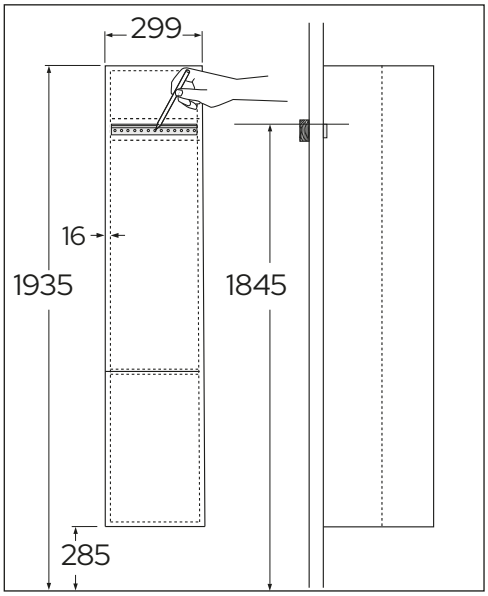

1

* SE. Enligt Branschregler, Säker vatteninstallation

Kraven på infästning och tätning gäller i våtzon. Alla skruvinfästningar ska göras i massiv konstruktion, t ex i betong, i reglar eller i särskild konstruktionsdetalj. Skruvinfästningar får inte göras enbart i golv- eller väggskiva.

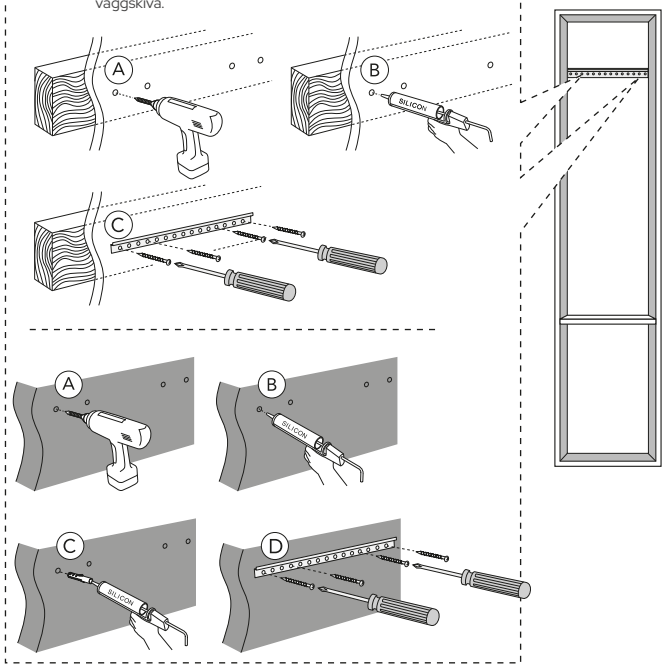

2

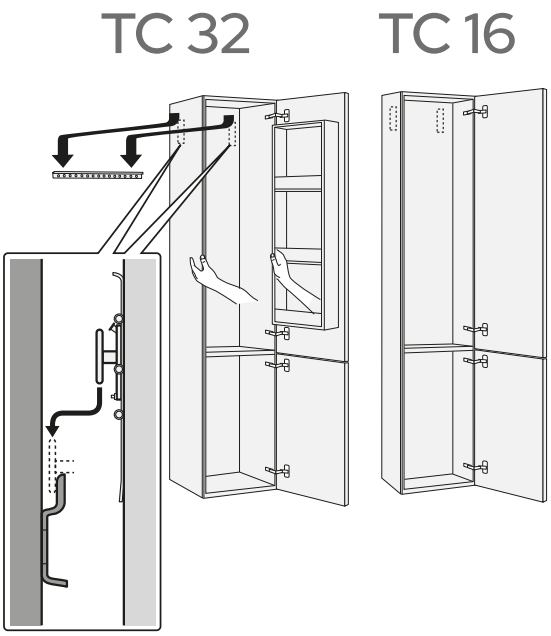

3

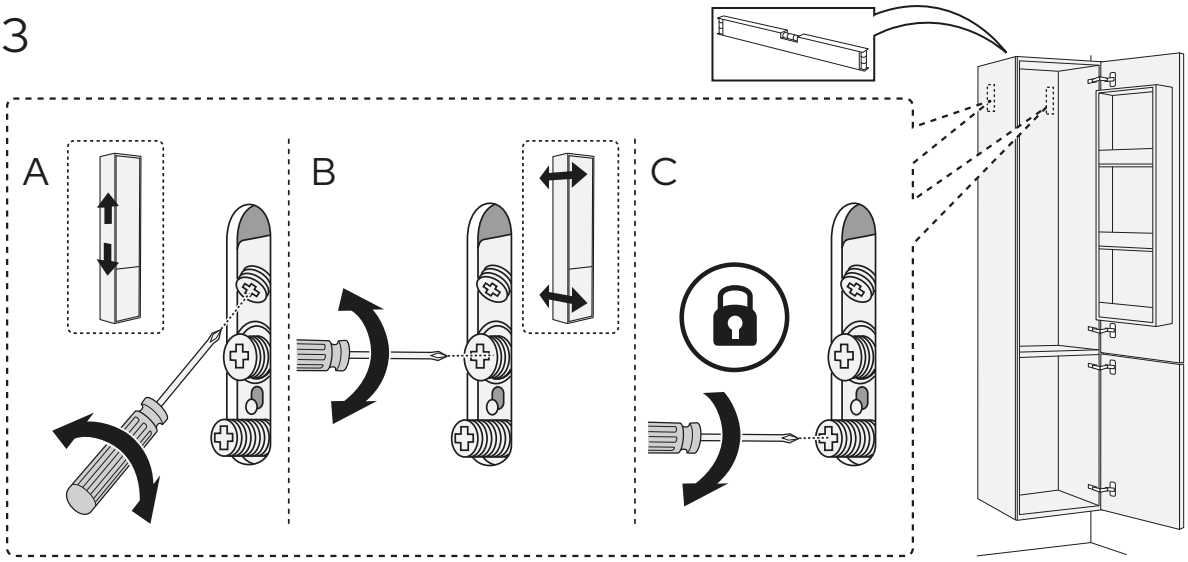

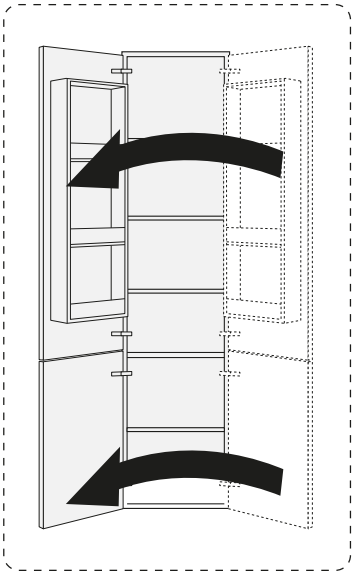

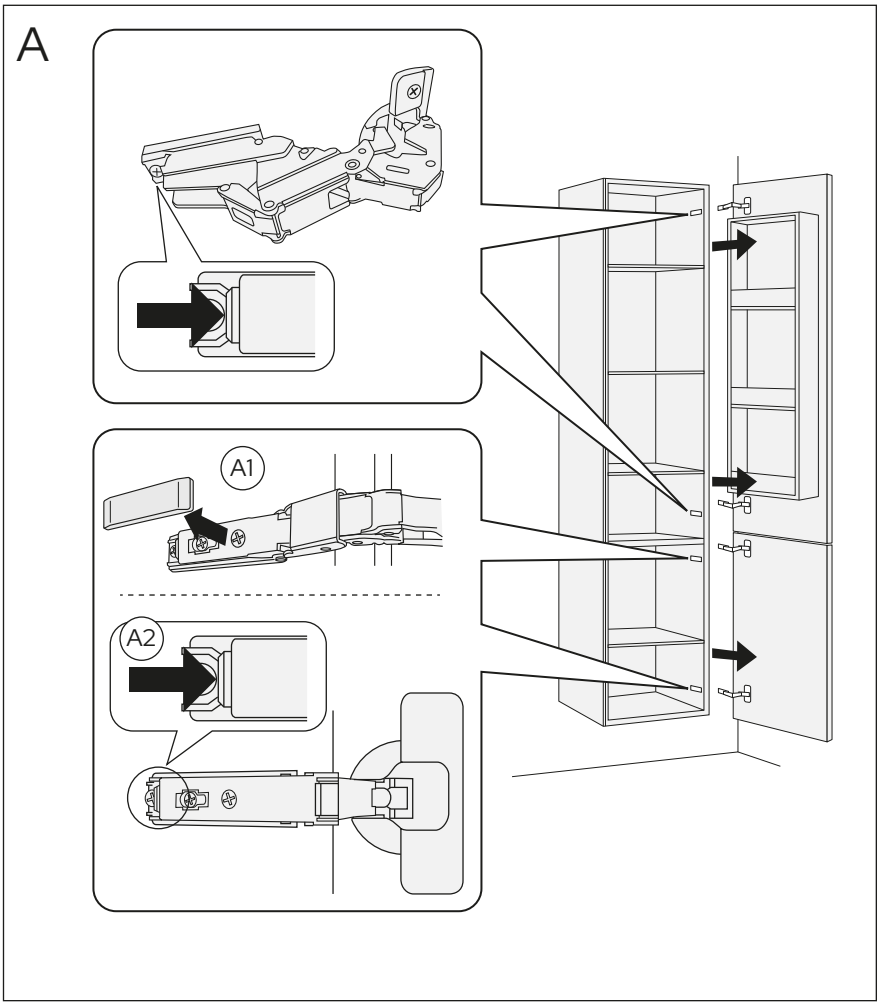
A
A1
A2

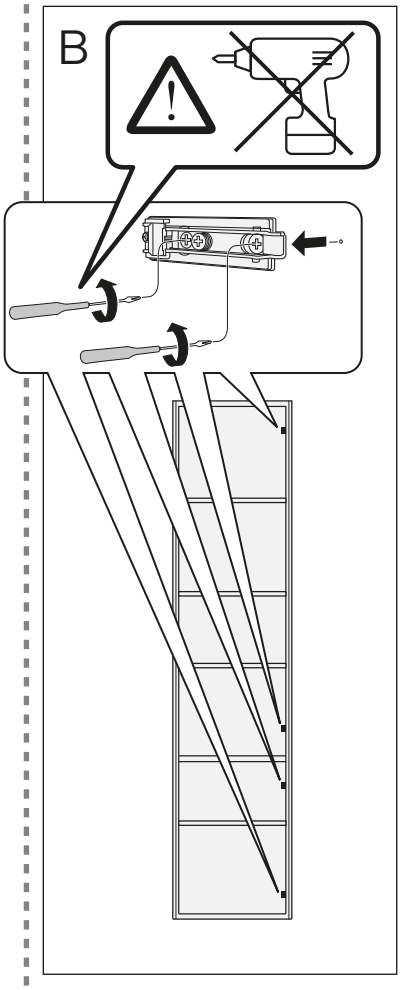
B

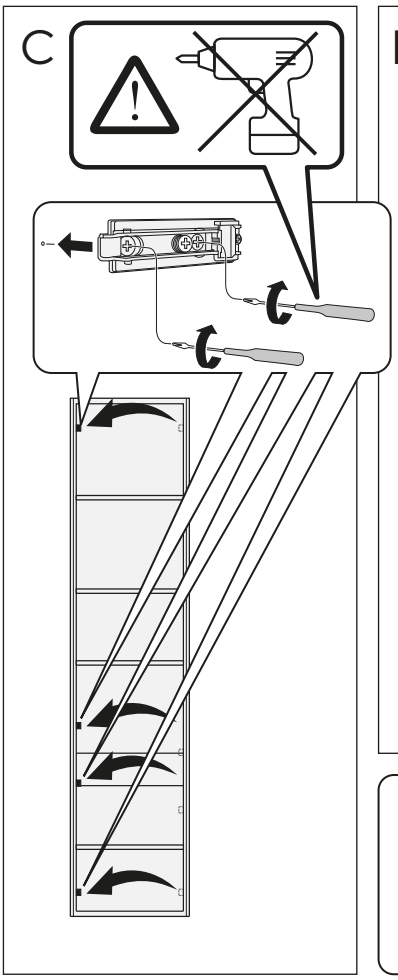
C

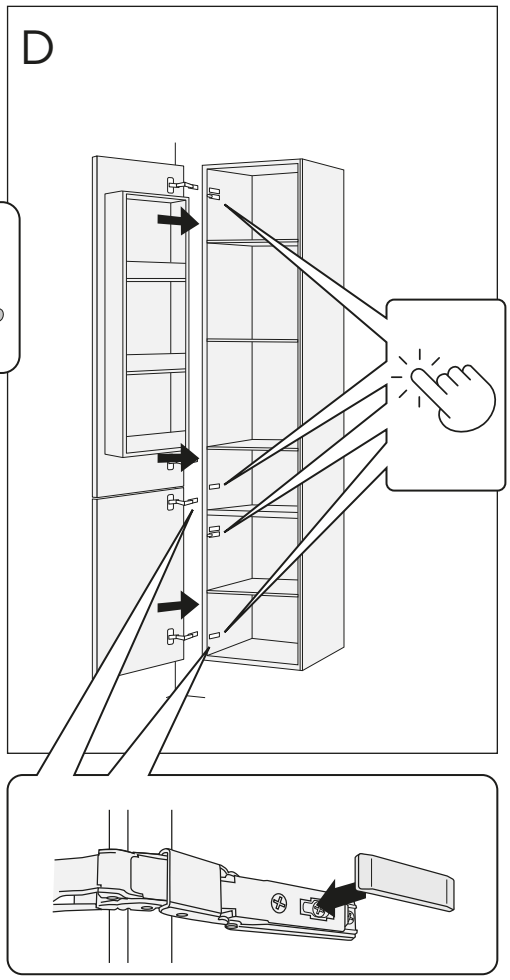
D

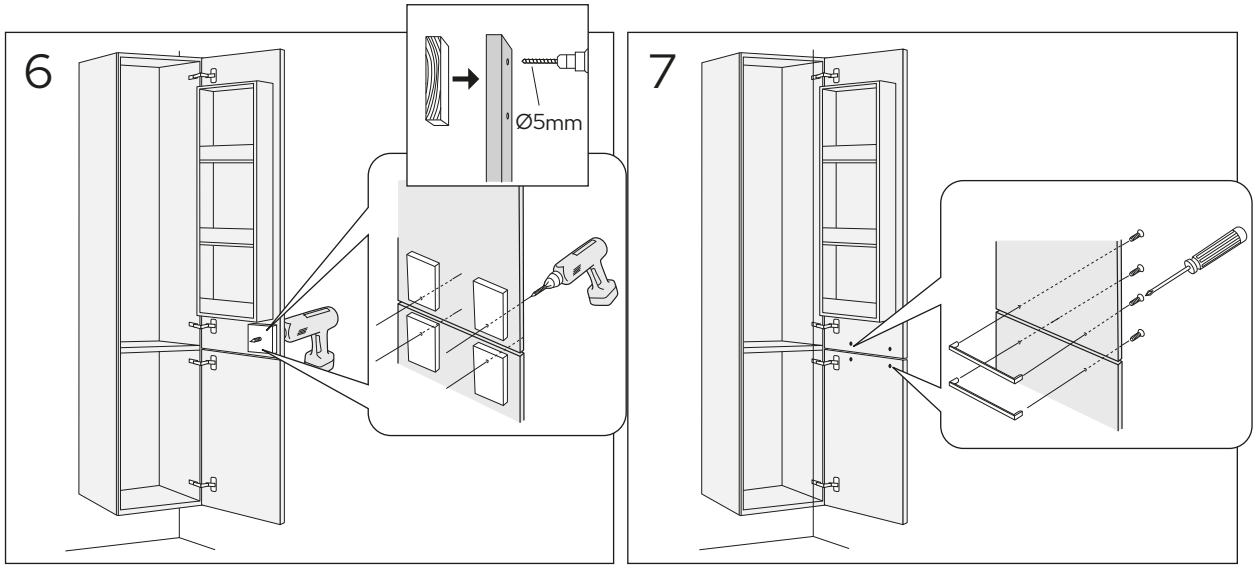

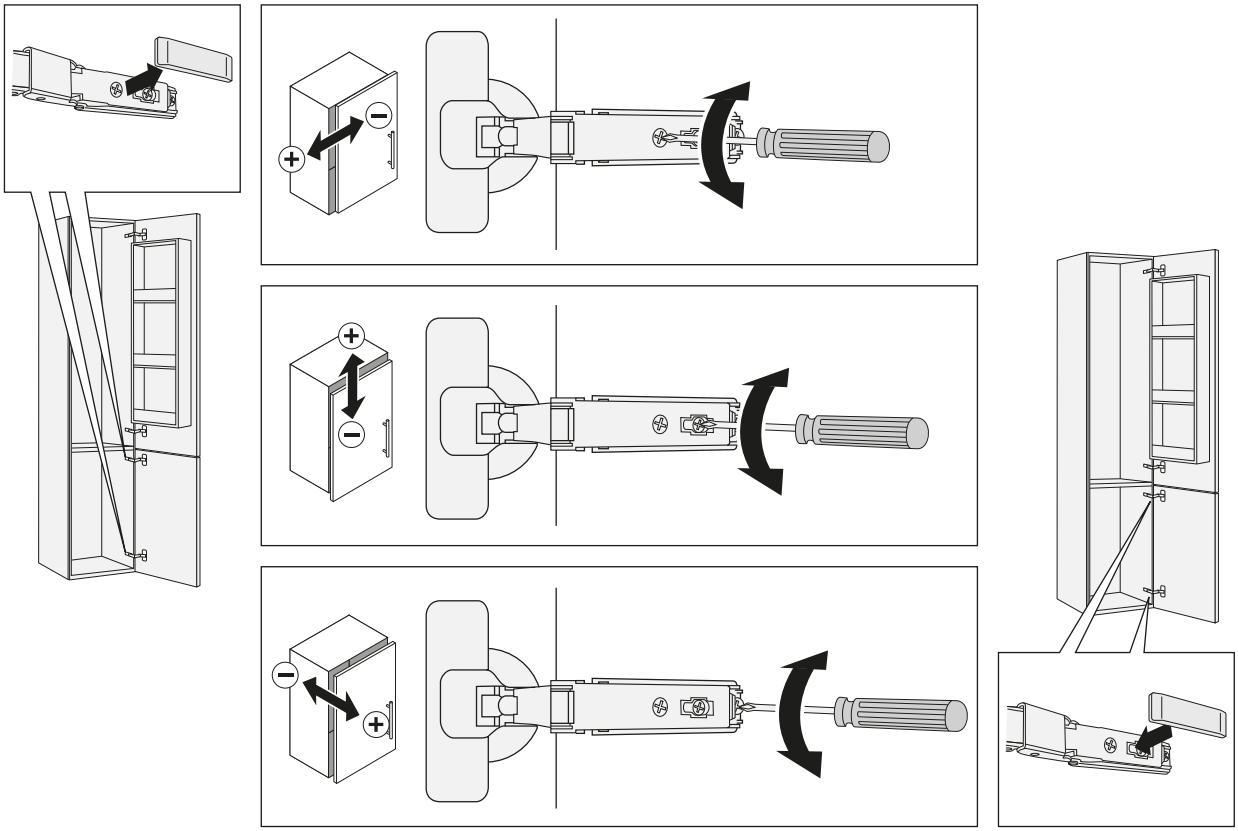

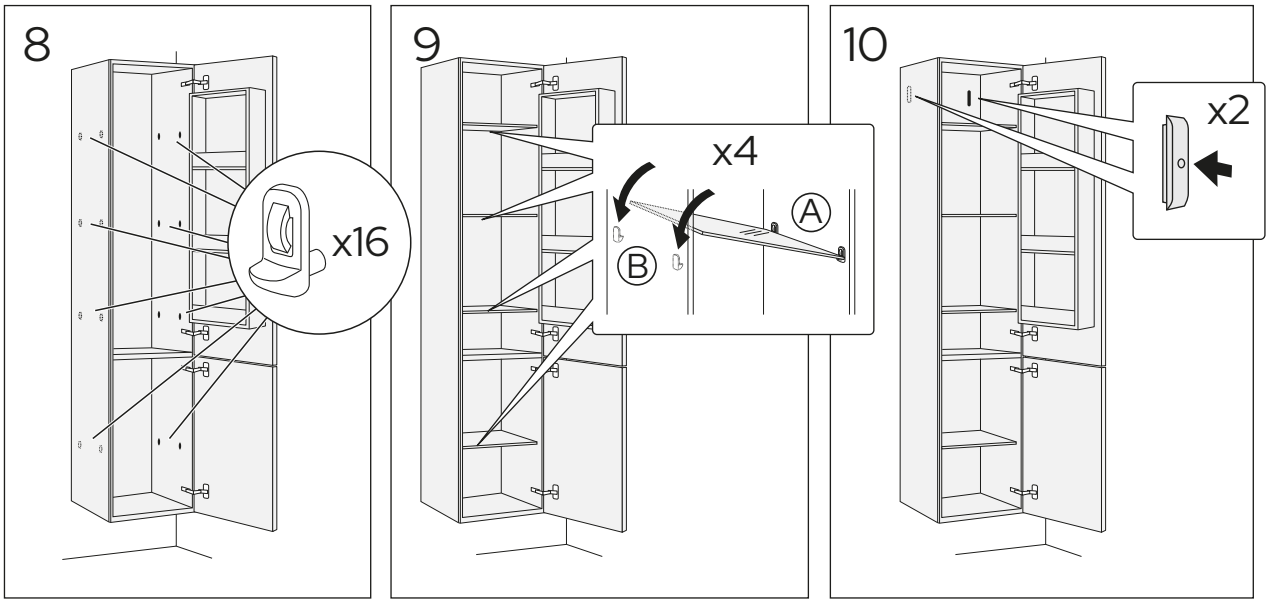

www.gustavsberg.com

MC 45
MC 60
MC 80
MC 10

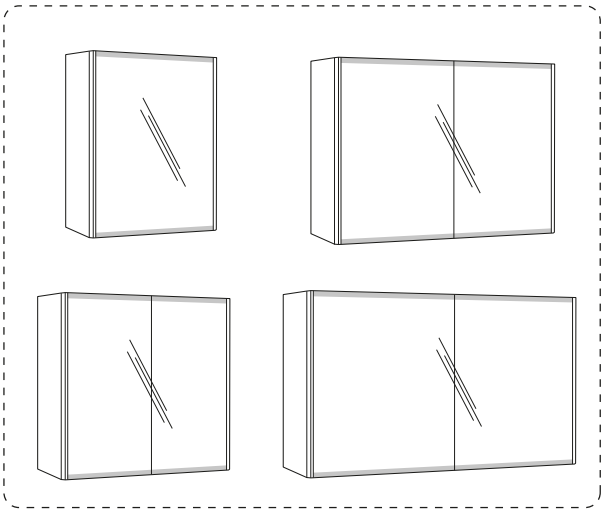

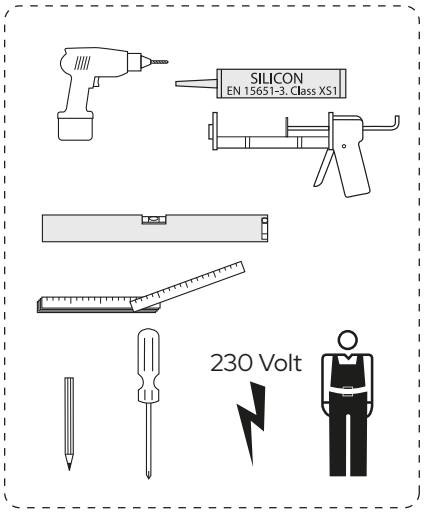

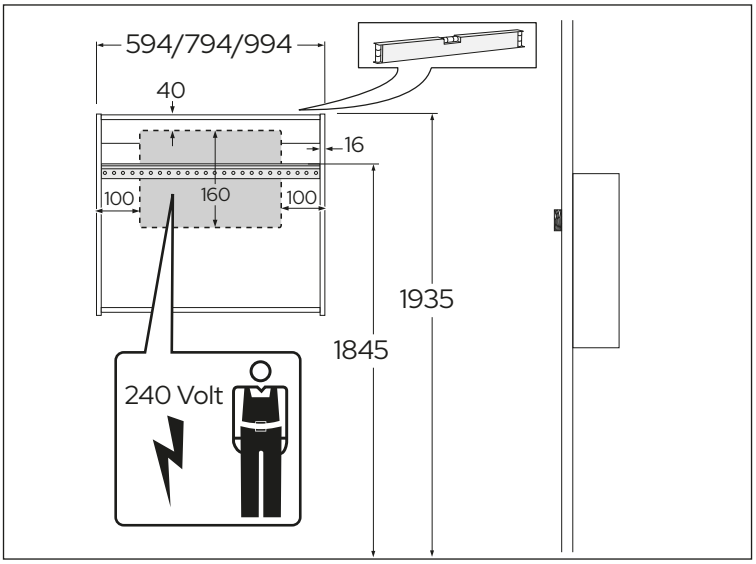

1

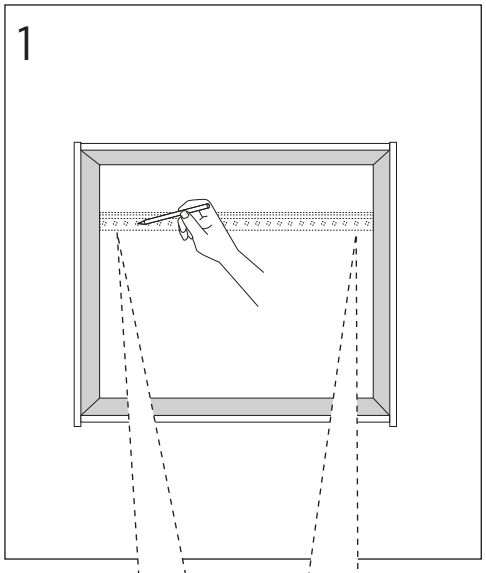

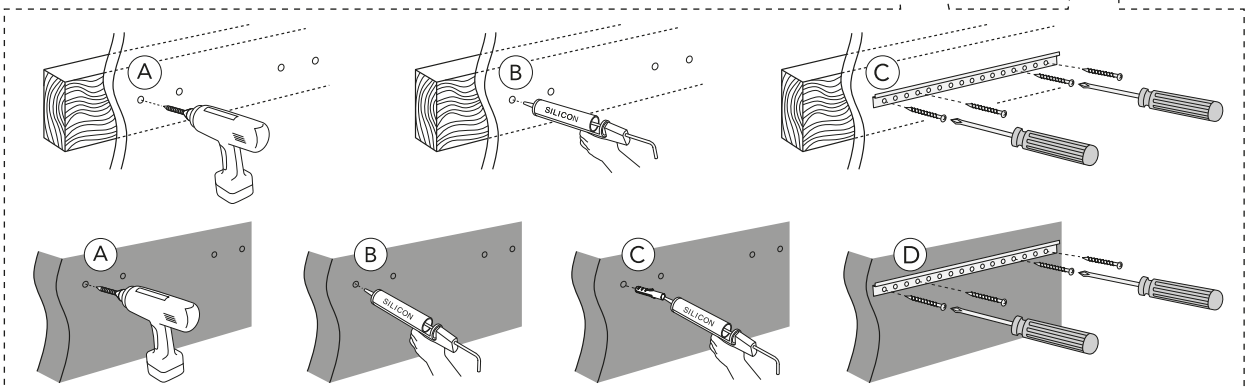

* SE. Enligt Branschregler, Säker vatteninstallation

Kraven på infästning och tätning gäller i våtzon. Alla skruvinfästningar ska göras i massiv konstruktion, t ex i betong, i reglar eller i särskild konstruktionsdetalj. Skruvinfästningar får inte göras enbart i golv- eller väggskiva.

2

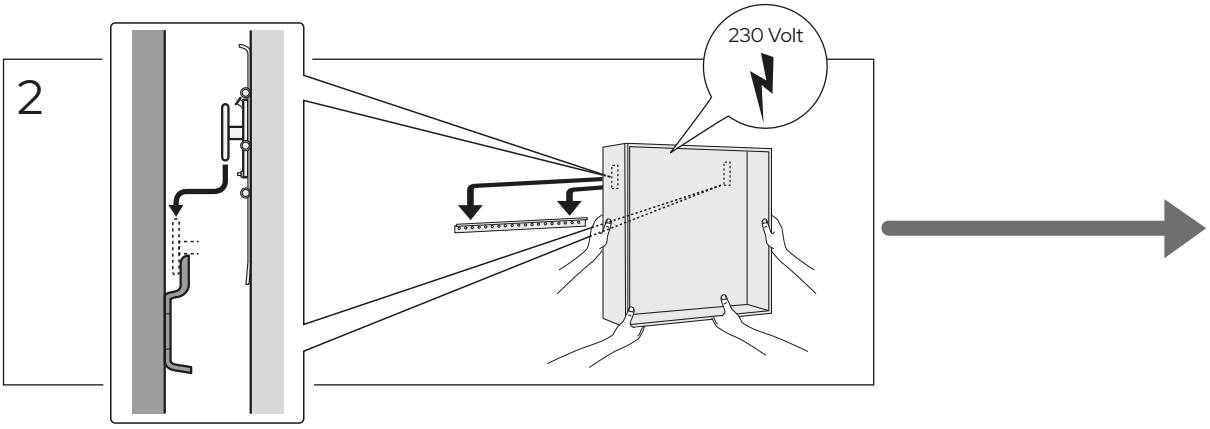

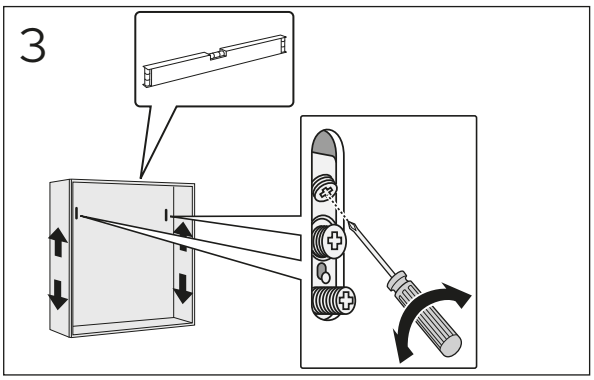

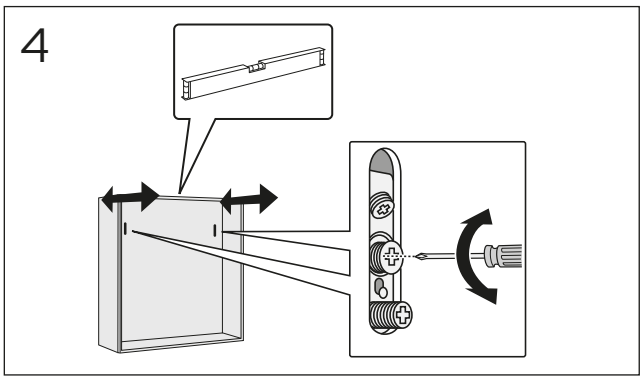

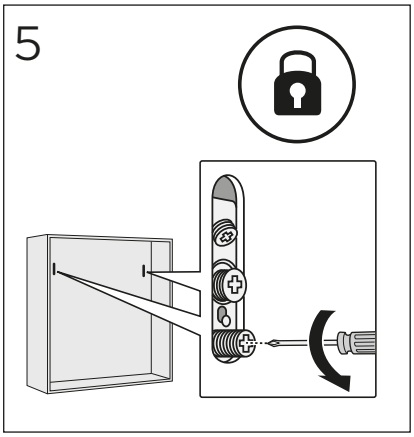

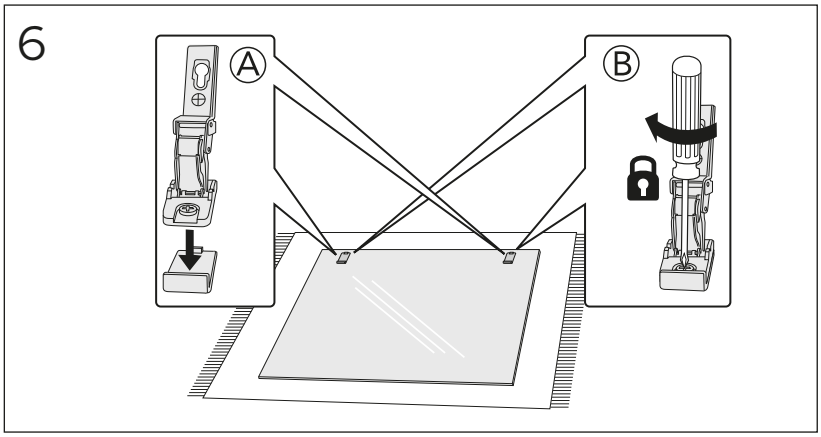

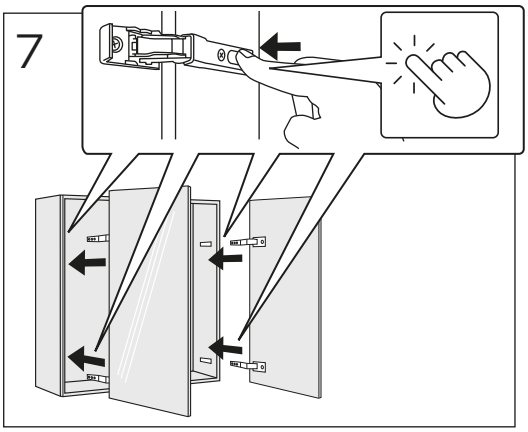

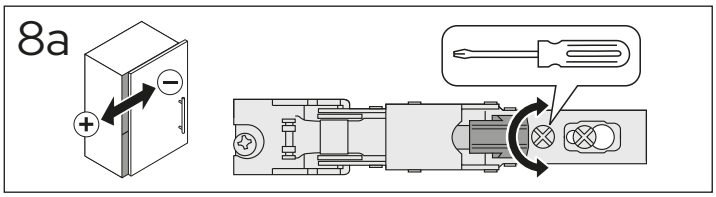

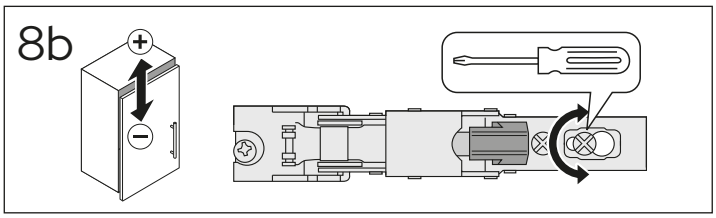

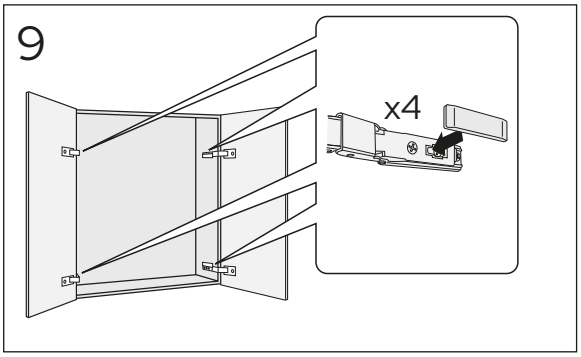

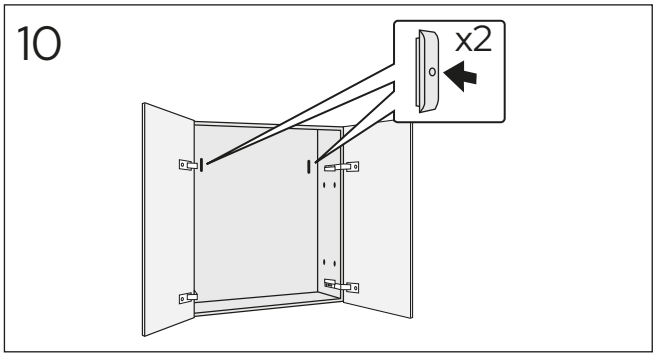

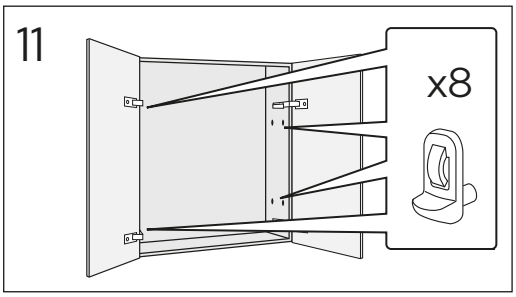

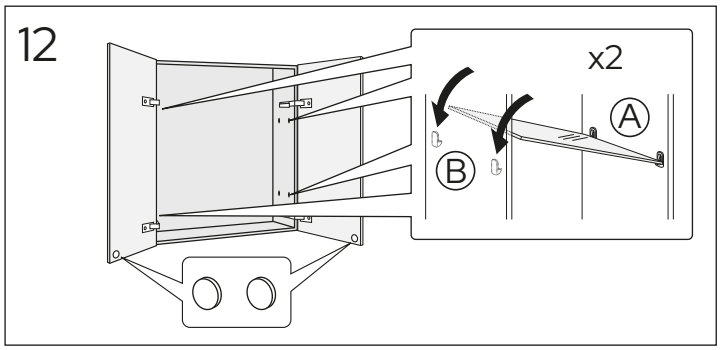

www.gustavsberg.com

Art nr: GB2021MAN027 Graphic_Bathroom_furniture 17/2 2026-02-19

GB71GCOS30

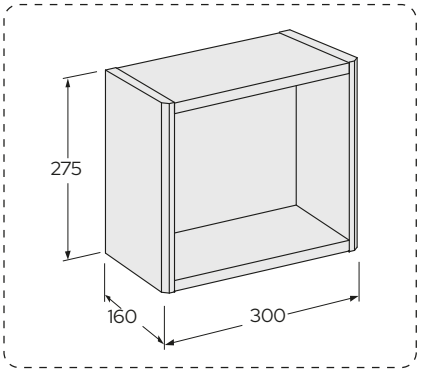

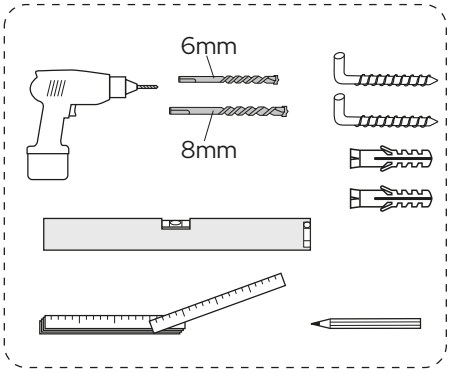

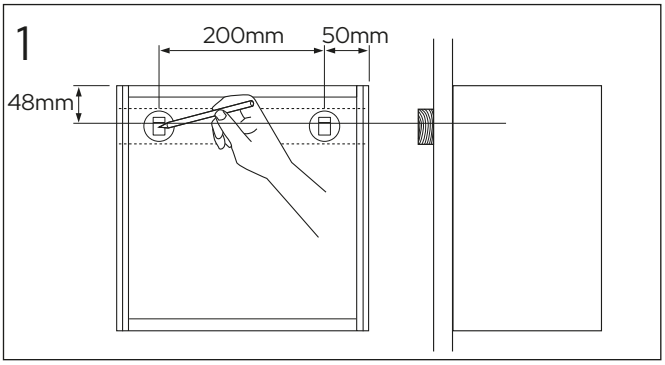

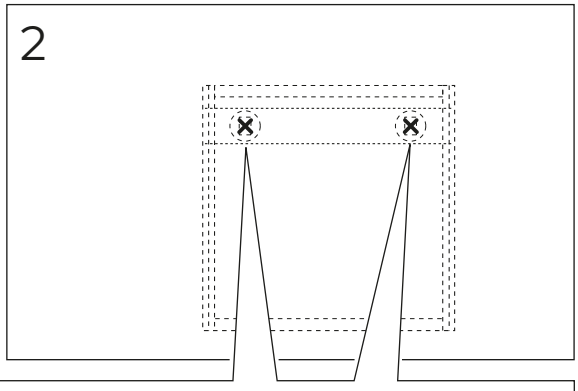

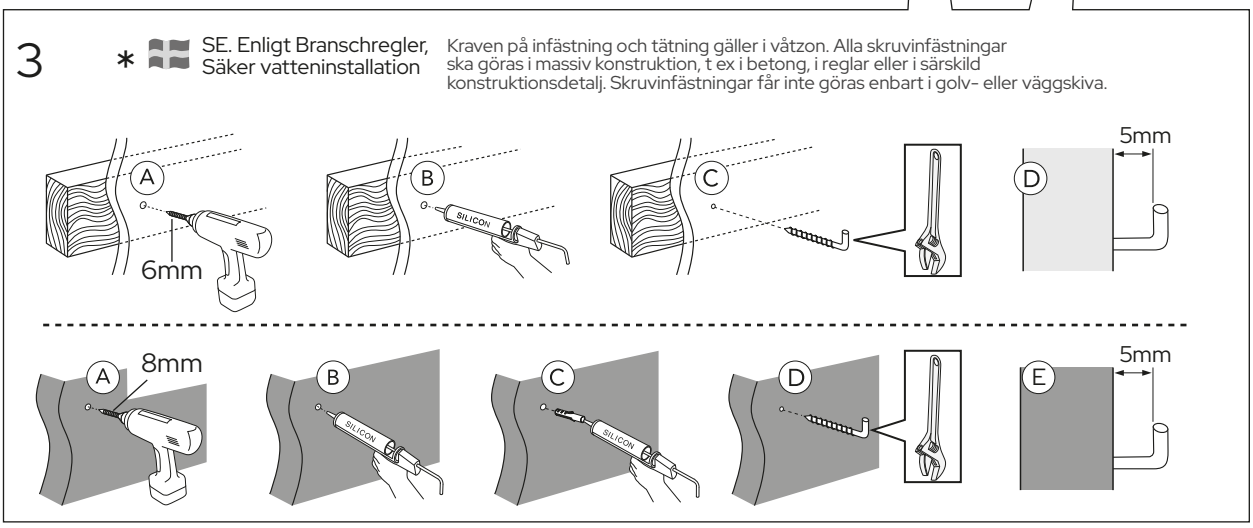

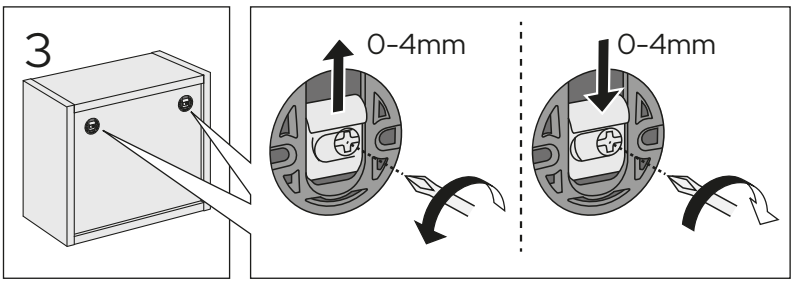

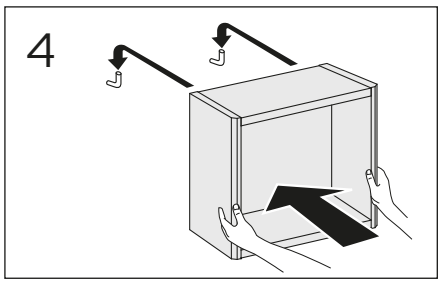

Reservdelar
Reservedeler
Reservedele
Varaosat
Spare parts
Varuosad
Atsarginės dalys
Rezerves daļas

Drift & skötsel
Drift og vedligeholdelse
Drift og vedlikehold
Asennus-, käyttö- ja hoito-ohjeet
Assembly and maintenance
Paigaldamine & hooldamine
Montaza un kopsana
Montavimas ir prieziura

Sweden
Gustavsberg AB
Odelbergs väg 11
134 46 Gustavsberg

Norway
Gustavsberg AS
Smeltedigelen 1
0195 Oslo

Denmark
Gustavsberg A/S
Hobrovej 2
2610 Rødovre

Finland
Gustavsberg Oy
Linnoitustie 6d
02600 Espoo

Estonia
Gustavsberg OY Esti Filialal
F.R. Faehlmanni 6
10125 Tallinn

Latvia
Gustavsberg OY Latvijas Filiāle
Roberta Hirsa iela 1, office 303
LV-1045 Riga

Lituainia
Gustavsberg OY filialas
Polocko 28B-1
Vilnius, LT 01205

www.gustavsberg.com